Anywire

POKAYOKE Terminal series カタログ

New Sensor Network Technology
省配線はエニイワイヤ

ポカよけ省配線システム
POKAYOKE Terminal series

お客様各位

2023 年 3 月 1 日
株式会社エニイワイヤ

価格改定について

拝啓

　平素よりエニイワイヤ製品をご愛顧いただきまして
誠にありがとうございます。
　この度、弊社は、2023 年 3 月 1 日をもって価格改定を
実施させていただきました。
お手数をお掛けいたしますが、新価格については、
ウェブサイトにてご確認ください。

http://www.anywire.jp/news/20221124.html

今後とも、お客様にとって有益な製品のご提供並びに各種
サービスの向上に全社一丸となって努めて参りますので、
引続きご愛顧を賜りますよう、よろしくお願い申し上げます。

敬具

POKAYOKE
Terminal series カタログ

もくじ

◇システム概要
・ポカよけターミナルとは ・・・・・・・・ 02
・アプリケーション事例 ・・・・・・・・・ 03
・AnyWire を選ぶ理由(1～3) ・・・・・・ 05
・システム構成と選定手順
ポカよけターミナル選定の手順・・・・・・・・ 09
システムの基本伝送仕様 ・・・・・・・・・・ 10

◇製品バリエーション
・製品一覧(マトリクス図) ・・・・・・・・・・ 11
・製品詳細ページ ・・・・・・・・・・・・・ 12
・アクセサリ ・・・・・・・・・・・・・・・ 22
・マスタユニット ・・・・・・・・・・・・・ 23
・アドレス設定について ・・・・・・・・・・ 25

・外形寸法図(三面図)・・・・・・・・・・・・ 27

ポカよけターミナルとは

組立て/生産現場での「ピッキング」

部品の組立てを行う生産現場では、指示に応じて部品を在庫から選び出す「ピッキング」作業が行われています。部品の種類が増えるにつれ、似たような形状や近い部品名のものを間違ってピッキングしてしまうリスクも増え、生産現場での大きな課題となっています。

「ポカよけ」は世界共通語

ピッキング作業におけるヒューマンエラーの抑制は、生産効率や製品品質の向上・改善には欠かすことのできない要素です。そういった人為的なうっかりミス（ポカ）を避ける仕組みや装置などのことを「ポカよけ」と言いますが、現在では海外の生産現場でも「POKA-YOKE」という日本語由来の用語が通用するケースもあるほどで、この課題の重要度を表していると言えます。

エニイワイヤの「ポカよけターミナル」

エニイワイヤのポカよけターミナルで構成された「ポカよけシステム」は、この課題にシンプル、且つローコストに解決を示す事が出来ます。リストを片手に部品を探し回る必要もなく、部品間違いや数量間違いも起こりません。

さらに、エニイワイヤ独自の省配線技術をつぎ込んだこれらのポカよけターミナルは、設置の自由度、配線作業のしやすさ、変更や改造の際の柔軟性など多くのアドバンテージを兼ね備えており、導入時のハードルを低く抑える事が出来ます。

◇部品の場所をLEDランプが教えてくれるので、暗い倉庫でも一目瞭然です。
◇取り出すべき部品の箇所だけ扉が開くので、部品間違いが起こりません。
◇7セグ表示で部品の数量を明確に指示するので、数量間違いが起こりません。

Before & After

リスト･指示書を読む時間と手間が必要
現物がどこにあるかわからない
片手作業になる
組み付け時間がかかる
間違った部品付けが発生

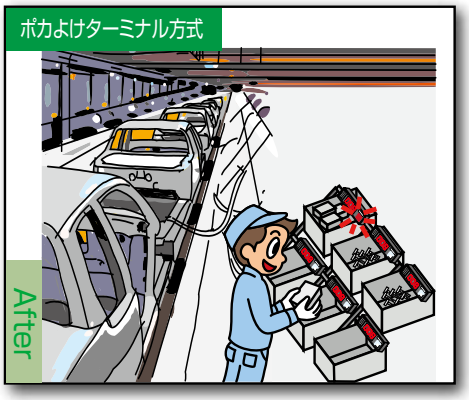

ポカよけシステムを
導入すると・・・

リスト･指示書を読まなくていい
現物がどこにあるかすぐわかる
両手で作業できる
組み付け時間が短くなる
正確な部品取付けで品質向上

Applications

アプリケーション　その一

＜取り出し＞

一つ目のアプリケーションは「取り出し」です。

現在の製造現場においては「多品種少量生産」が当たり前となり、必然的に「取り出し」が生産効率の向上、製品品質の安定を図る上で大きなポイントとなっています。

ポカよけターミナルの採用により、部品取り出し時の作業工数を大幅に削減し、部品の取り出し間違いを無くし、作業者の負担も軽減させることが出来ます。

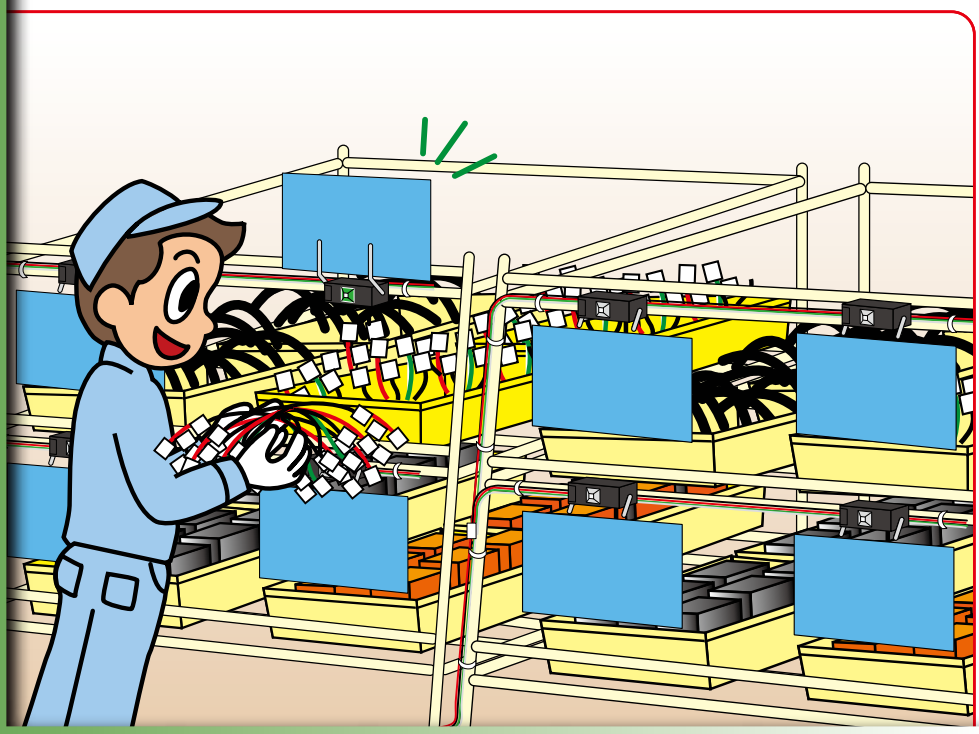

「取り出し」工程にはポカよけターミナル

アプリケーション　その二

＜ 投　入 ＞

二つ目のアプリケーションは「投入」です。

「取り出し」がある生産現場には、必ず「投入」も存在します。
ポカよけターミナルは部品の「投入」の際のミスを防ぐためにも使われています。

ポカよけターミナルの採用により、部品投入時の確認をより確実なものとすることが可能です。「取り出し」と併せての導入をお勧めします。

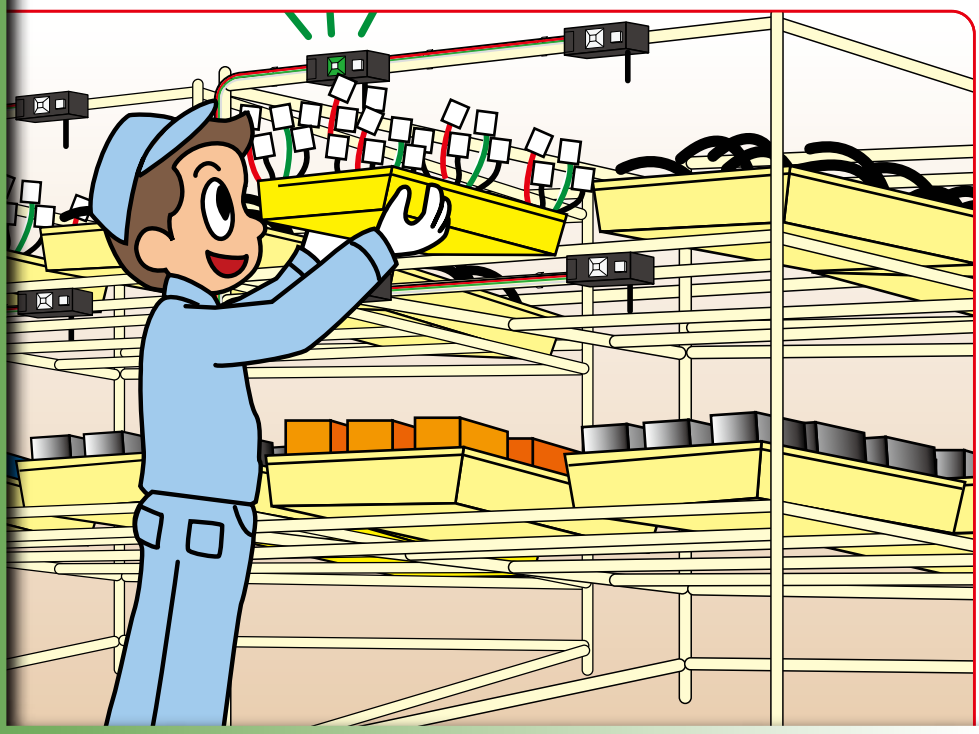

「投入」工程にはポカよけターミナル

アプリケーション　その三

＜セル生産＞

三つ目のアプリケーションは「セル生産」です。

「多品種少量生産」の製造現場では「セル生産」方式が一般的になってきています。
組立て工程の最初から最後までを一人の作業者が受け持つこの方式は工程が非常に多く、ミスをすると取り戻すのが大変です。

ポカよけターミナルには狭い間口や棚板の端面に取り付け可能な非常に小さなタイプもラインナップされており、セル生産にも最適です。

「セル生産」にはポカよけターミナル

アプリケーション　その四

＜キッティング：配膳＞

四つ目のアプリケーションは「キッティング：配膳」です。

ある製品の製造に必要な部品を一つの箱（キット箱）にまとめ、キット化する作業のことをキッティングと言います。

取り出し工程とキッティングの最終的な目的は同じですが、数量や取り出しの順番などより細やかな作業指示が必要なのがキッティングです。

ポカよけターミナルはこういったキッティングの現場にも使われています。

「キッティング：配膳」工程にはポカよけターミナル

AnyWireを選ぶ理由-その1

ADVANTAGE ①

ラインナップが豊富！ 全60機種以上

もっとも標準的なポカよけターミナル

スタンダードタイプ（標準型）レバースイッチ方式

表示：LED（緑単色表示）
応答：レバースイッチ

応答・検知のバリエーション

応答：押しボタン

検知：光電反射

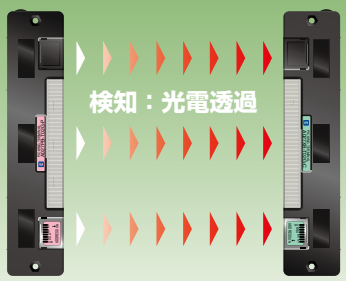

表示・指示のバリエーション

表示：LED（7色表示）

表示：7セグ表示

指示：扉開閉

小型化のバリエーション

スタンダードコンパクトタイプ（標準小型）

表示：LED 表示
応答：レバースイッチ

表示：7セグ表示
応答：レバースイッチ

表示：LED 表示
応答：押しボタン

表示：7セグ表示
応答：押しボタン

※スタンダードコンパクト（標準小型）タイプは上記以外の製品もございます。詳しくは製品一覧表のページにてご確認ください。

取付方法も柔軟に！

ほとんどのポカよけターミナルは直径28㎜のパイプラックにそのまま取付が出来ます。パイプ取付ホルダは取付時の作業性などによって三種類の選択肢があります（詳しくは右ページ「取付」をご覧ください）。

またそれ以外にも製品によっては取付箇所に穴あけ加工をして直接ねじやボルトで取り付けるもの、部品棚などの棚板の端面に両面テープで固定する薄型のものなどもあります。

パイプ取付例

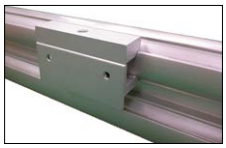
SUSパイプ取付ホルダ

AnyWireを選ぶ理由-その1

基本

「LED 表示」に「レバースイッチ」「パイプ取付」のもっとも標準的なポカよけターミナルです。基本的な機能を過不足なく実現したシンプルさでベストセラーとなっています。

迷った時はこのタイプをお選びください。

7セグ

表示に7セグを用いたタイプ。部品数などの数値の表示が必要ならこの製品をお使いください。

一桁表示と三桁表示の製品があり、応答にはレバースイッチや押しボタンなどお好きな方法をお選びいただけます。

光電透過

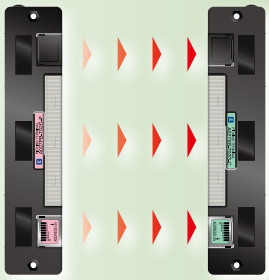

部品が長尺で間口が広かったり、応答操作を省略して取り出しの動作そのもので検出したい場合には「光電方式透過タイプ」が最適です。

扉開閉

扉の開閉で取り出し箇所を指示する方式のポカよけターミナルは、取り出してはいけない間口を塞いでしまうので、ミスの防止には最も効果的です。

応答はレバースイッチで行います。

取付

パイプ取付製品のホルダは下記の三種類からお選びいただけます。

小型

従来のタイプからサイズを大幅に小型化した製品もラインナップに加わりました。

表示は「LED のみ」や「7セグ」「ブザー」も搭載したもの、応答は「レバースイッチ」「押しボタン」など様々な種類をご用意しています。

「H」は標準搭載のホルダで、正面から取付ボルトを締めこむので最も取付がしやすいタイプです。但しその構造上ホルダ下部に突起部分があります。

「H1」はホルダ下部に突起部分が無く、下方向からボルトを締めるタイプです（背面には突起部分があります）。

→標準型式の末尾に「-H1」を付加してください。

「SUS」は SUS 社のアルミパイプに取り付ける専用のホルダです。

→標準型式の末尾を「-P」から「-PS」に変更してください。

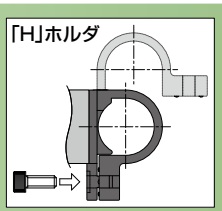

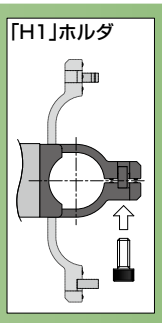

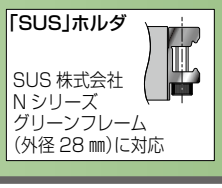

AnyWireを選ぶ理由-その2

ADVANTAGE ②

様々なコントローラ ネットワークに対応！

三菱電機の MELSEC シーケンサをはじめとした各社の PLC や、広く普及している各種の産業オープンネットワークに対応しているエニイワイヤのポカよけターミナルは、使い慣れた機器、環境、ツールをお使いいただけるので、初めての導入でも安心です。

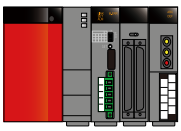
MELSEC-Q

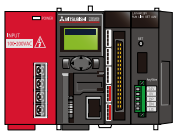
MELSEC-L

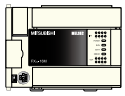
MELSEC-F

CC-Link

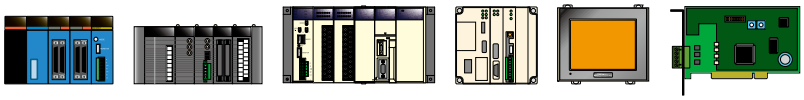

DeviceNet　MECHATROLINK

エニイワイヤのポカよけターミナルは「AnyWire DB A20 シリーズ」に対応する製品と「AnyWire Bitty シリーズ」に対応する製品があります。ポカよけターミナルとしての性能に差はありませんが、それぞれに対応するマスタユニット＆ゲートウェイがありますので、下記の表に基づいて対応する組合せでお使いください。

三菱電機社製 MELSEC シーケンサ
- MELSEC-Q シリーズ
- MELSEC-L シリーズ
- MELSEC-F シリーズ

各社 PLC・コントローラ
- 横河電機 FA-M3シリーズ　・オムロン CJ1&CS1 シリーズ
- 東芝 S2T　・富士電機 SX　・パナソニック FPΣ　・デジタル LT3000
- シャープ JW20/30/300　・安川電機 MP2000/3000

各種オープンネットワーク・PC I/F
- CC-Link（Ver.1.10/Ver.2.00）　・DeviceNet
- MECHATROLINK I/II/III
- PCI Bus　・PC104　・RS-232C　・RS485Modbus

		DB A20	Bitty
三菱電機	MELSEC-Q シリーズ	○	—
	MELSEC-L シリーズ	○	—
	MELSEC-F シリーズ	—	○
横河電機	FA-M3 シリーズ	○	—
オムロン	CJ1/CJ2 シリーズ	○	—
	CS1/CS2 シリーズ	○	—
東芝	S2T シリーズ	○	—
富士電機	SX シリーズ	○	—
パナソニック	FPΣ シリーズ	○	—
デジタル	LT3000 シリーズ	○	—
シャープ	JW20/30/300 シリーズ	○	—
安川電機	MP2000/3000 シリーズ	○	—
オープンネットワーク	CC-Link Ver.1.10	○	○
	CC-Link Ver.2.00	○	—
	DeviceNet	○	○
	MECHATROLINK-I/II	—	○
	MECHATROLINK-III	—	○
PC I/F	PCI Bus	○	—
	PC104	○	—
	RS-232C	○	—
	RS485Modbus	○	—
AnyWire	DB A20 シリーズ	—	○※

※ブリッジ「AB07-A-V3」を使用することで「DB A20 シリーズ」の伝送の下位に「Bitty シリーズ」の伝送を接続することが出来ます。 →P.24 をご参照ください。

AnyWireを選ぶ理由-その3

ADVANTAGE ③

もちろん省配線！

「省配線のエニイワイヤ」がお届けするポカよけターミナルは当然**「ポカよけ『省配線』ターミナル」**。

ひとつひとつのターミナルとコントローラをゾロ引きで配線する必要が無く、幹線から分岐していくだけで接続が出来てしまいます。

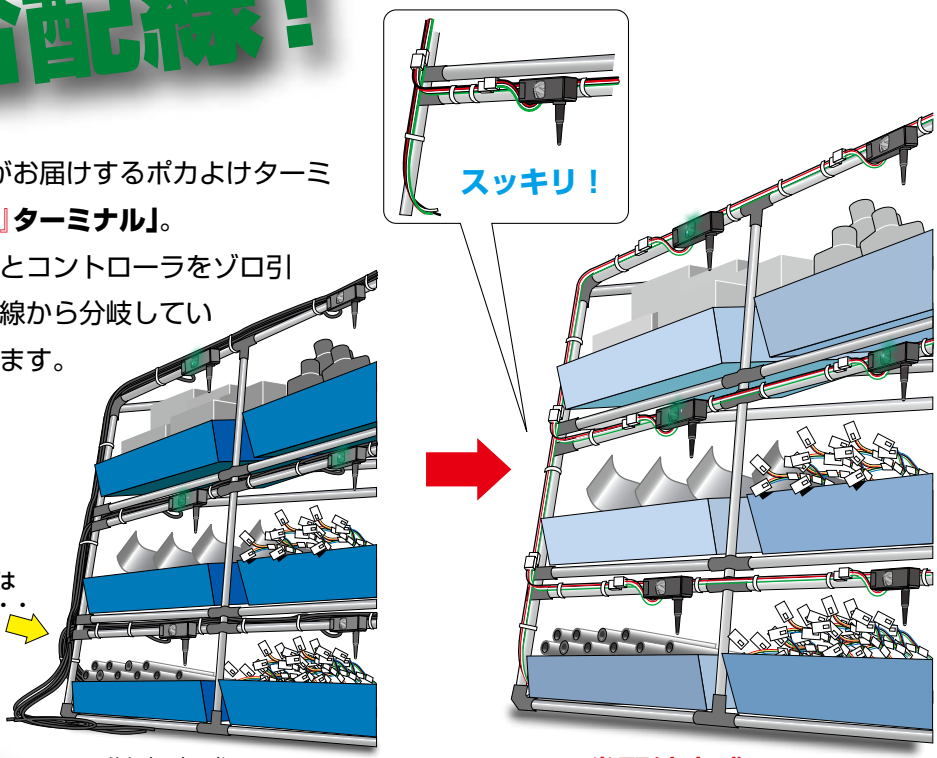

従来方式　　省配線方式

かんたん分岐！

ポカよけターミナルの伝送ラインにはリンクコネクタ(LP コネクタ)が標準搭載されています。リンクコネクタは電線を切らずに、被覆を剥かずに分岐や延長の作業が可能です。作業時間も短縮出来、電線、被覆などのゴミも出ません。

- 圧接なので**電線の途中から**でも分岐出来る
- 電線を切らない / 被覆を剥かないので**ゴミが出ない**
- **オス / メスの区別がなく**同じ型式で分かりやすい

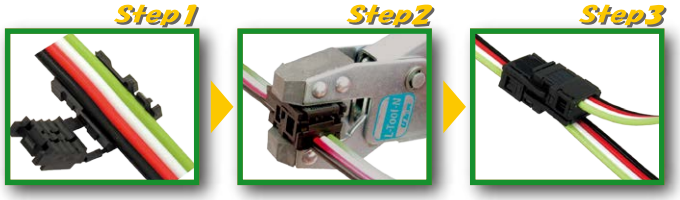

スリーブに電線をはさみます
電線の途中でも終端でも OK

専用工具でクランプして圧接
(アクセサリの項参照)

T 分岐、4 分岐、延長が可能
作業時間の大幅な短縮を実現

アドレス設定！

ポカよけターミナルのアドレス設定は製品によって DIP スイッチかアドレスライタによる設定かを選択できます。

アドレス設定については P.25、P.26 をご覧ください。製品ごとの詳細は各製品の製品説明書をご確認ください。

リモートヘッド
ARW-RH外観

アドレスライタ
ARW-04外観

ARW-04各部の名称

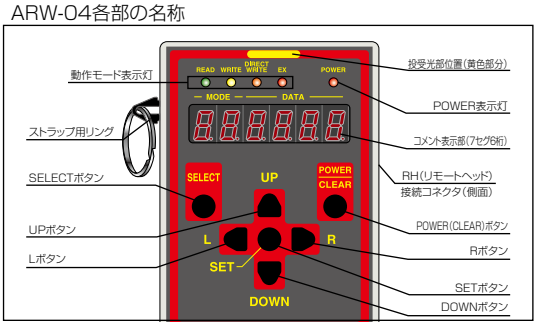

ポカよけシステムの構成

ポカよけシステムを構成するには、ポカよけターミナルのほかに「マスタユニット」と「ターミネータ」、それらを接続する「電線」と「コネクタ」、および「DC24V の安定化電源」が必要です。

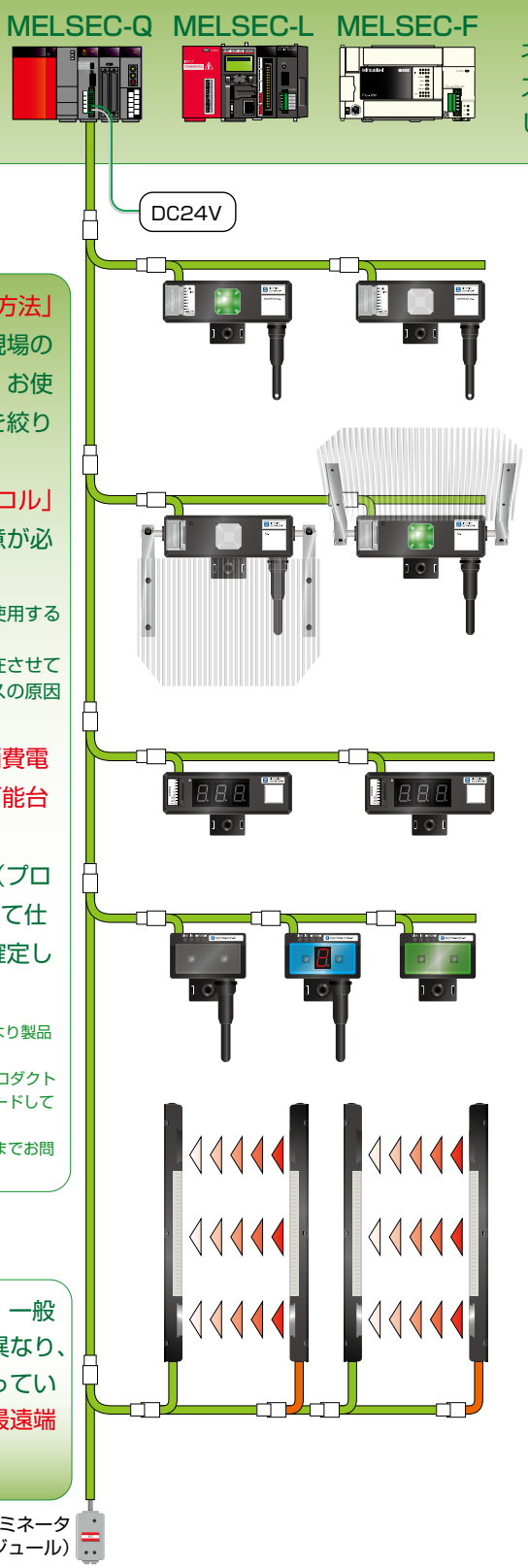

マスタユニットの選定

ご使用(予定)のシーケンサやオープンネットワークなどに応じて、ポカよけシステムで使用するマスタユニットを選定します。

マスタユニットが決定すると、使用できる伝送プロトコルも決まりますので、そのプロトコルに対応したポカよけターミナルを選定してください。

二種類の伝送プロトコルに互換性はありませんが、ブリッジを介することでDB A20シリーズの伝送ラインの下位に、Bitty シリーズの伝送ラインを接続する事が出来ます。

参照：P.07、P.23～24

		DB A20	Bitty
三菱電機	MELSEC-Q シリーズ	○	―
	MELSEC-L シリーズ	○	―
	MELSEC-F シリーズ	―	○
横河電機	FA-M3 シリーズ	○	―
オムロン	CJ1/CJ2 シリーズ	○	―
	CS1/CS2 シリーズ	○	―
東芝	S2T シリーズ	○	―
富士電機	SX シリーズ	○	―
パナソニック	FPΣ シリーズ	○	―
デジタル	LT3000 シリーズ	○	―
シャープ	JW20/30/300 シリーズ	○	―
安川電機	MP2000/3000 シリーズ	○	―
オープンネットワーク	CC-Link Ver.1.10	○	○
	CC-Link Ver.2.00	○	―
	DeviceNet	○	○
	MECHATROLINK-I/II	―	○
	MECHATROLINK-III	―	○
PC I/F	PCI Bus	○	―
	PC104	○	―
	RS-232C	○	―
	RS485Modbus	○	―
AnyWire	DB A20 シリーズ	―	○※

※ブリッジ「AB07-A-V3」を使用することで「DB A20 シリーズ」の伝送の下位に「Bitty シリーズ」の伝送を接続することが出来ます。

ターミナルの選定

「表示・指示」「応答・検知」「取付方法」などの個々の製品の特徴や、現場の環境、導入目的などを基準に、お使いになるポカよけターミナルを絞り込んでください。

また、その際に「伝送プロトコル」と「アドレス設定方式」には注意が必要です。

※異なるプロトコルの製品は混在して使用することは出来ません。
※異なるアドレス設定方式の製品を混在させても動作はしますが、設定作業時にミスの原因となるため、お勧め出来ません。

製品ごとに「占有点数」や「消費電流」が異なり、それにより接続可能台数なども変わります。

カタログや Product Guide(プロダクトガイド=製品説明書) にて仕様をよくご確認の上、構成を確定してください。

※P.05～06やP.11 の製品マトリクス図により製品特徴ごとのラインナップを確認出来ます。
※ポカよけターミナルの Product Guide (プロダクトガイド)は弊社の Webサイトからダウンロードしていただけるよう準備中です。
それまでは、巻末記載のサポートダイヤルまでお問い合わせください。

ターミネータ

AnyWireのターミネータは、一般的な意味での「終端抵抗」とは異なり、伝送波形を整形する回路が入っています。一系統に一個、分岐の最遠端に必ず取り付けてください。

コネクタとケーブル

すべてのポカよけターミナルはリンクコネクタ(LPコネクタ)が接続された状態で出荷されます。

LPコネクタは雌雄の区別が無い圧接方式のコネクタで、幹線を切断せずに任意の箇所に分岐ポイントを設置することが出来ます。

ターミナルに使用されているものと同じ「4 芯フラットケーブル」を幹線にお使いになれば、最も手軽に素早く配線作業をする事が出来ます。

DB A20 series 基本伝送仕様

※ポカよけターミナル使用時の DB A20 シリーズの仕様です。通常の DB A20 シリーズの仕様に対していくつかの制限があります。

項　目	内　容
実効データ伝送速度	59kbps/1024 点(伝送クロック：31.3kHz 時)
伝送方式	全 2 重トータルフレーム・サイクリック方式
同期方式	フレーム / ビット同期方式
データ長 / フレーム	1bit ～ 512bit
接続形態	バス形式（マルチドロップ方式、T 分岐方式、スター方式、ツリー方式）
伝送プロトコル	専用プロトコル（AnyWire Bus プロトコル）
誤り制御	2 重照合方式
最大接続 I/O 点数　注 1）	1024 点（IN512 点+OUT512 点）
最大接続台数　注2）	128 台
最大サイクルタイム　注3）	[0.7ms/128 点］［1.2ms/256 点］［2.2ms/512 点］［4.3ms/1024 点］
RAS 機能	分岐断線検出、伝送ライン短絡検出
伝送距離（総延長）	最大 200m
伝送用ケーブル	専用フラットケーブル 0.75mm²（D,G,24V,0V）

注 1）：マスタユニットにより伝送可能な最大点数が異なります。また、ポカよけターミナルの仕様により使用できる点数の範囲に制限があります。
注 2）：使用するポカよけターミナルの占有点数、消費電流値により最大接続台数に制限があります。
注 3）：表記点数は、IN、OUT 合計の代表例です。マスタユニットにより実際のサイクルタイムは変動します。

Bitty series 基本伝送仕様

※ポカよけターミナル使用時の Bitty シリーズの仕様です。通常の Bitty シリーズの仕様に対していくつかの制限があります。

項　目	内　容
実効データ伝送速度	50kbps/512 点(伝送クロック：27kHz 時)　57kbps/512 点(伝送クロック 31.3kHz 時)
伝送方式	全2重トータルフレーム･サイクリック方式
同期方式	フレーム / ビット同期方式
データ長 / フレーム	1bit ～ 256bit
接続形態	バス形式（マルチドロップ方式、T 分岐方式、ツリー方式）
伝送プロトコル	専用プロトコル（AnyWireBus Bitty プロトコル）
誤り制御	2 重照合方式
最大接続 I/O 点数　注 1）	OpenTerminal series 512 点（IN256 点+OUT256 点）
	Bitty Bridge 512 点（Bit-Bus IN256 点+OUT256 点）
最大接続台数　注2）	128 台
最大サイクルタイム　注3）	[3.2ms/128 点］［5.5ms/256 点］［10.2ms/512 点］(31.3kHz 時)
RAS 機能	伝送ライン断線位置検出、伝送ライン短絡検出
伝送用ケーブル	専用フラットケーブル 0.75mm²（DP,DN,24V,0V）
伝送距離（総延長）	100m(最大)

注1）：マスタユニットにより伝送可能な最大点数が異なります。また、ポカよけターミナルの仕様により使用できる点数の範囲に制限があります。
注2）：使用するポカよけターミナルの占有点数、消費電流値により最大接続台数に制限があります。
注3）：表記点数は、IN、OUT合計の代表例です。マスタユニットにより実際のサイクルタイムは変動します。

Variations

ポカよけターミナル製品一覧

応答・検知方法

表示・指示方法		レバースイッチ方式	押しボタンスイッチ方式	光電方式 反射タイプ(下方)	光電方式 透過タイプ
LED表示のみ	固定式(緑)	A027XB-02G2-P A027XB-02G3-P A027XB-E02G3-P A227XB-02G2-P A227XB-02G3-P →詳しくは P.12へ	A027XB-02GN2-P A027XB-02GN3-P A227XB-02GN2-P A227XB-02GN3-P →詳しくは P.13へ	A027XB-02GL2-P A027XB-02GL3-P A227XB-02GL2-P A227XB-02GL3-P →詳しくは P.14へ	A027PB-T02G-P A027XB-T02G-C A027PB-T07P02D-P● A027XB-T07P02D-C● A027PB-T14P02D-P● A027XB-T14P02D-C● A227PB-T02G-P A227XB-T02G-C A227PB-T07P02D-P● A227XB-T07P02D-C● A227PB-T14P02D-P● A227XB-T14P02D-C● ※●が付く製品の LED表示は橙色です。 →詳しくは P.15へ
	選択式 7色から1色選択	A027XB-K02V-P A227XB-K02V-P →詳しくは P.12へ	A027XB-K02VN-P A227XB-K02VN-P →詳しくは P.13へ		
	組合せ式 RGB各色独立ON/OFF	A027XB-06M2-P A027XB-K06M-P A227XB-K06M-P →詳しくは P.12へ	A027XB-K06MN-P A227XB-K06MN-P →詳しくは P.13へ		
扉開閉+LED表示	固定式(緑)	A027XB-F02G3-P A227XB-F02G3-P →詳しくは P.16へ			
7セグ表示+LED表示	選択式 7色から1色選択	◇7 セグ表示「一桁」 A027XB-K71V-P A227XB-K71V-P →詳しくは P.17へ	◇7 セグ表示「一桁」 A027XB-K71VN-P A227XB-K71VN-P →詳しくは P.18へ		
	組合せ式 RGB各色独立ON/OFF	◇7 セグ表示「一桁」 A027XB-K71M-P A227XB-K71M-P ◇7 セグ表示「三桁」 A227XB-73M2-P →詳しくは P.17へ	◇7 セグ表示「一桁」 A027XB-K71MN-P A227XB-K71MN-P ◇7 セグ表示「三桁」 A027XB-73MN-P A227XB-73MN-P →詳しくは P.18へ		
ブザー+LED表示	選択式 7色から1色選択	A227XB-KB02V-P →詳しくは P.19へ	A227XB-KB02VN-P →詳しくは P.19へ	A227XB-KB02VL-P →詳しくは P.19へ	
	組合せ式 RGB各色独立ON/OFF	A227XB-KB08M-P →詳しくは P.19へ	A227XB-KB08MN-P →詳しくは P.19へ	A227XB-KB08ML-P →詳しくは P.19へ	

		タッチ方式	特殊
LED表示のみ	固定式(緑)	A092XB-02GL →詳しくは P.20へ	A027PB-01G-P A227PB-01G-P ※表示のみ(応答なし) →詳しくは P.21へ

※各型式の仕様をアイコンで表記しています

◆アドレス設定方法
- DIPスイッチ
- アドレスライタ

◆AnyWire伝送方式
- AnyWire DB A20
- AnyWire Bitty

◆取付方法
- φ28パイプ
- M3ねじ
- 両面テープ

◆LED表示色

「LED選択式」では下記7色から1色選択、「LED組合せ式」では RGBの組み合わせで下記7種の発色が可能です。

- 緑
- 赤
- 青
- 黄 ※実際の色は橙に近くなります
- 空色
- 紫
- 白

◆型式について ※簡易的な説明です。一部例外もありますので、目安としてお考えください。

A027XB-02GN2-P という型式は A0 : 27 : XB- : □ : 02 : G : N : 2 : -P という分割をして仕様確認の目安とする事が出来ます。

AnyWire 伝送方式
- A0 : Bitty 方式
- A2 : DB A20 方式

形状 / 構造
- 無印 : 標準型 (スタンダード)
- K : 標準小型 (スタンダードコンパクト)
- E : 防塵仕様
- F : 扉開閉式

占有点数 /7 セグ桁数
- -02 : 入出力併せて 2 点 ※点数により複数あり
- -71 : 7 セグ一桁
- -73 : 7 セグ三桁

LED 表示
- G : グリーン (単色)
- V : 7 色から 1 色選択
- M : RGB 独立 ON/OFF

応答方式
- 無印 : レバースイッチ
- N : 押しボタンスイッチ
- L : 光電方式下方反射

アドレス設定方式
- 2 : DIP スイッチ
- 3 : アドレスライタ
- ※標準小型ではすべて3のため省略

表示：LED（固定・選択・組合せ）　応答：レバースイッチ

◆LED 表示：固定式 レバースイッチ方式

: DIP スイッチ　: アドレスライタ

表示・指示	応答検知	I/O点数 入力	I/O点数 出力	消費電流(mA)	取付	外形寸法図のページ	設定	伝送方式	型式	標準価格(¥)
LED 固定式(緑)	レバースイッチ	1	1	20	φ28パイプ	27		Bitty	A027XB-02G2-P	10,000
LED 固定式(緑)	レバースイッチ	1	1	20	φ28パイプ	27		Bitty	A027XB-02G3-P	10,000
LED 固定式(緑)	レバースイッチ	1	1	20	φ28パイプ	27		Bitty	A027XB-E02G3-P	12,000
LED 固定式(緑)	レバースイッチ	1	1	20	φ28パイプ	27		DB A20	A227XB-02G2-P	10,000
LED 固定式(緑)	レバースイッチ	1	1	20	φ28パイプ	27		DB A20	A227XB-02G3-P	10,000

◆LED 表示：選択式 レバースイッチ方式

: DIP スイッチ　: アドレスライタ

表示・指示	応答検知	I/O点数 入力	I/O点数 出力	消費電流(mA)	取付	外形寸法図のページ	設定	伝送方式	型式	標準価格(¥)
LED 1色選択式	レバースイッチ	1	1	12	φ28パイプ	27		Bitty	A027XB-K02V-P	10,000
LED 1色選択式	レバースイッチ	1	1	12	φ28パイプ	27		DB A20	A227XB-K02V-P	10,000

◆LED 表示：組合せ式 レバースイッチ方式

: DIP スイッチ　: アドレスライタ

表示・指示	応答検知	I/O点数 入力	I/O点数 出力	消費電流(mA)	取付	外形寸法図のページ	設定	伝送方式	型式	標準価格(¥)
LED 組合せ式	レバースイッチ	1	3	20	φ28パイプ	27		Bitty	A027XB-06M2-P	10,000
LED 組合せ式	レバースイッチ	1	3	12	φ28パイプ	27		Bitty	A027XB-K06M-P	10,000
LED 組合せ式	レバースイッチ	1	3	12	φ28パイプ	27		DB A20	A227XB-K06M-P	10,000

※上記型式には「H」ホルダが標準搭載されています。
※「H1」ホルダを搭載する場合は、標準型式の末尾に「-H1」を付加してください。（標準価格に変更はありません）
※「SUS」ホルダを搭載する場合は、標準型式の末尾を「-P」から「-PS」に変更してください。（標準価格が 1,200 円アップになります）

A□27XB-0□□2-P
A□27XB-0□□3-P
A027XB-E02G3-P

スタンダードタイプ
（標準型）

A□27XB-K02V-P
A□27XB-K06M-P

スタンダードコンパクトタイプ
（標準小型）

◆オプション

・共通

製品仕様	取付	外形寸法図のページ	型式	標準価格(¥)
「H」ホルダ　φ28パイプ取付ホルダ下締付タイプ（ホルダ単体：5個入）	φ28パイプ	30	A027-HP28-5P	2,500
「H1」ホルダ　φ28パイプ取付ホルダ裏締付タイプ（ホルダ単体：5個入）	φ28パイプ	30	A027-HP28-H1-5P	2,500
「SUS」ホルダ　SUSパイプ取付ホルダ（ホルダ単体：1個入）	SUSパイプ	30	A027-HP-SUS2	1,000
交換用ゴムレバーセット（カバー、レバー、リング各5個入）	ターミナル	-	A027-LES-01-5P	5,000

※φ28パイプ取付ホルダはポカよけターミナル（φ28パイプ取付タイプ）に付属します。こちらの単体部品は取付変更時、補修時用のオプションです。

・スタンダードタイプ用

製品仕様	取付	外形寸法図のページ	型式	標準価格(¥)
アドレススイッチカバー（スライド式・透明）（5個入）	スライド	-	A027-KA2-5P	800
アドレススイッチカバー（スライド式・黒）（5個入）	スライド	-	A027-KA3-5P	800

◆アドレスライタ

製品仕様	タイプ	外形寸法図のページ	型式	標準価格(¥)
アドレスライタ（汎用）	非接触式	30	ARW-04	36,000
アドレスライタ用 赤外線リモートヘッド	非接触式	-	ARW-RH	6,000
アドレスライタ ARW-04＋赤外線リモートヘッド	非接触式	-	ARW-04-RH	40,000

※価格はすべて消費税抜きです。

表示：LED（固定・選択・組合せ）　応答：押しボタンスイッチ

◆LED 表示：固定式
押しボタンスイッチ方式

: DIP スイッチ　: アドレスライタ

表示・指示	応答検知	I/O点数 入力	I/O点数 出力	消費電流(mA)	取付	外形寸法図のページ	設定	伝送方式	型式	標準価格(¥)
LED 固定式(緑)	押しボタン	1	1	20	φ28パイプ	27	DIP	Bitty	A027XB-02GN2-P	10,000
LED 固定式(緑)	押しボタン	1	1	20	φ28パイプ	27	アドレス	Bitty	A027XB-02GN3-P	10,000
LED 固定式(緑)	押しボタン	1	1	20	φ28パイプ	27	DIP	DB A20	A227XB-02GN2-P	10,000
LED 固定式(緑)	押しボタン	1	1	20	φ28パイプ	27	アドレス	DB A20	A227XB-02GN3-P	10,000

◆LED 表示：選択式
押しボタンスイッチ方式

: DIP スイッチ　: アドレスライタ

表示・指示	応答検知	I/O点数 入力	I/O点数 出力	消費電流(mA)	取付	外形寸法図のページ	設定	伝送方式	型式	標準価格(¥)
LED 1色選択式	押しボタン	1	1	12	φ28パイプ	27	アドレス	Bitty	A027XB-K02VN-P	10,000
LED 1色選択式	押しボタン	1	1	12	φ28パイプ	27	アドレス	DB A20	A227XB-K02VN-P	10,000

◆LED 表示：組合せ式
押しボタンスイッチ方式

: DIP スイッチ　: アドレスライタ

表示・指示	応答検知	I/O点数 入力	I/O点数 出力	消費電流(mA)	取付	外形寸法図のページ	設定	伝送方式	型式	標準価格(¥)
LED 組合せ式	押しボタン	1	3	12	φ28パイプ	27	アドレス	Bitty	A027XB-K06MN-P	10,000
LED 組合せ式	押しボタン	1	3	12	φ28パイプ	27	アドレス	DB A20	A227XB-K06MN-P	10,000

※上記型式には「H」ホルダが標準搭載されています。
※「H1」ホルダを搭載する場合は、標準型式の末尾に「-H1」を付加してください。（標準価格に変更はありません）
※「SUS」ホルダを搭載する場合は、標準型式の末尾を「-P」から「-PS」に変更してください。（標準価格が 1,200 円アップになります）

A□27XB-02GN2-P
A□27XB-02GN3-P

スタンダードタイプ
（標準型）

A□27XB-K02VN-P
A□27XB-K06MN-P

スタンダードコンパクトタイプ
（標準小型）

◆オプション

・共通

製品仕様	取付	外形寸法図のページ	型式	標準価格(¥)
「H」ホルダ　φ28パイプ取付ホルダ下締付タイプ（ホルダ単体：5個入）	φ28パイプ	30	A027-HP28-5P	2,500
「H1」ホルダ　φ28パイプ取付ホルダ裏締付タイプ（ホルダ単体：5個入）	φ28パイプ	30	A027-HP28-H1-5P	2,500
「SUS」ホルダ　SUS パイプ取付ホルダ（ホルダ単体：1個入）	SUSパイプ	30	A027-HP-SUS2	1,000

※φ28 パイプ取付ホルダはポカよけターミナル（φ28 パイプ取付タイプ）に付属します。こちらの単体部品は取付変更時、補修時用のオプションです。

・スタンダードタイプ用

製品仕様	取付	外形寸法図のページ	型式	標準価格(¥)
アドレススイッチカバー（スライド式・透明）（5 個入）	スライド	-	A027-KA2-5P	800
アドレススイッチカバー（スライド式・黒）（5 個入）	スライド	-	A027-KA3-5P	800

◆アドレスライタ

製品仕様	タイプ	外形寸法図のページ	型式	標準価格(¥)
アドレスライタ（汎用）	非接触式	30	ARW-04	36,000
アドレスライタ用 赤外線リモートヘッド	非接触式	-	ARW-RH	6,000
アドレスライタ ARW-04+赤外線リモートヘッド	非接触式	-	ARW-04-RH	40,000

※価格はすべて消費税抜きです。

表示：LED（固定）　検知：光電方式下方反射タイプ

◆LED 表示：固定式
光電方式下方反射

: DIP スイッチ　: アドレスライタ

表示・指示	応答検知	I/O点数 入力	I/O点数 出力	消費電流(mA)	取付	外形寸法図のページ	設定	伝送方式	型式	標準価格(¥)
LED 固定式(緑)	下方反射	1	1	35	φ28パイプ	27	DIP	Bitty	A027XB-02GL2-P	13,000
LED 固定式(緑)	下方反射	1	1	35	φ28パイプ	27	アドレス	Bitty	A027XB-02GL3-P	13,000
LED 固定式(緑)	下方反射	1	1	35	φ28パイプ	27	DIP	DB A20	A227XB-02GL2-P	13,000
LED 固定式(緑)	下方反射	1	1	35	φ28パイプ	27	アドレス	DB A20	A227XB-02GL3-P	13,000

※上記型式には「H」ホルダが標準搭載されています。
※「H1」ホルダを搭載する場合は、標準型式の末尾に「-H1」を付加してください。（標準価格に変更はありません）
※「SUS」ホルダを搭載する場合は、標準型式の末尾を「-P」から「-PS」に変更してください。（標準価格が 1,200 円アップになります）

A□27XB-02GL2-P
A□27XB-02GL3-P

スタンダードタイプ
（標準型）

◆オプション

・共通

製品仕様	取付	外形寸法図のページ	型式	標準価格(¥)
「H」ホルダ　φ28パイプ取付ホルダ下締付タイプ（ホルダ単体：5個入）	φ28パイプ	30	A027-HP28-5P	2,500
「H1」ホルダ　φ28パイプ取付ホルダ裏締付タイプ（ホルダ単体：5個入）	φ28パイプ	30	A027-HP28-H1-5P	2,500
「SUS」ホルダ　SUS パイプ取付ホルダ（ホルダ単体：1個入）	SUS パイプ	30	A027-HP-SUS2	1,000

※φ28 パイプ取付ホルダはポカよけターミナル（φ28 パイプ取付タイプ）に付属します。こちらの単体部品は取付変更時、補修時用のオプションです。

・スタンダードタイプ用

製品仕様	取付	外形寸法図のページ	型式	標準価格(¥)
アドレススイッチカバー（スライド式・透明）（5 個入）	スライド	-	A027-KA2-5P	800
アドレススイッチカバー（スライド式・黒）（5 個入）	スライド	-	A027-KA3-5P	800

◆アドレスライタ

製品仕様	タイプ	外形寸法図のページ	型式	標準価格(¥)
アドレスライタ（汎用）	非接触式	30	ARW-04	36,000
アドレスライタ用 赤外線リモートヘッド	非接触式	-	ARW-RH	6,000
アドレスライタ ARW-04+赤外線リモートヘッド	非接触式	-	ARW-04-RH	40,000

※価格はすべて消費税抜きです。

表示：LED（固定）　検知：光電方式透過タイプ

: DIP スイッチ　: アドレスライタ

◆LED 表示：固定式 光電方式透過タイプ

表示・指示	応答・検知	I/O点数 入力	I/O点数 出力	光軸	最大検出距離(mm)	消費電流(mA)	取付	外形寸法図のページ	設定	伝送方式	型式	標準価格(¥)
LED 固定式(緑)	透過(投光)		1	3	1200	21	M3ねじ	27	DIP	Bitty	A027PB-T02G-P	15,000
LED 固定式(緑)	透過(受光)	1	1	3	1200	25	M3ねじ	27	DIP	Bitty	A027XB-T02G-C	15,000
LED 固定式(緑)	透過(投光)		1	3	1200	21	M3ねじ	27	DIP	DB A20	A227PB-T02G-P	15,000
LED 固定式(緑)	透過(受光)	1	1	3	1200	25	M3ねじ	27	DIP	DB A20	A227XB-T02G-C	15,000

※投光と受光を組み合わせた場合の消費電流 (mA)
ex.「A027PB-T02G-P」と「A027XB-T02G-C」の場合　→　(46mA x [セット台数])＋150mA

・オプション

製品仕様	取付	外形寸法図のページ	型式	標準価格(¥)
透過タイプターミナル用保護金具	M3 ねじ	27	A027-TPC	1,500
透過タイプターミナル用取付ねじセット（保護金具無し用）（5 セット入）	M3 ねじ	-	A027-TS-5P	1,200
透過タイプターミナル用取付ねじセット（保護金具有り用）（5 セット入）	M3 ねじ	-	A027-TPS-5P	1,200
透過タイプターミナル用φ28 パイプ取付ホルダ	φ28 パイプ	27	A027-THP28-H1	3,500

: DIP スイッチ　: アドレスライタ

◆LED 表示：固定式 光電方式透過タイプ（防塵：70 ㎜ショート）

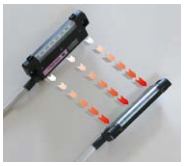

表示・指示	応答・検知	I/O点数 入力	I/O点数 出力	光軸	最大検出距離(mm)	消費電流(mA)	取付	外形寸法図のページ	設定	伝送方式	型式	標準価格(¥)
LED 固定式(橙)	透過(投光)		1	3	300	21	M3ねじ	28	ADR	Bitty	A027PB-T07P02D-P	11,500
LED 固定式(橙)	透過(受光)	1	1	3	300	25	M3ねじ	28	ADR	Bitty	A027XB-T07P02D-C	11,500
LED 固定式(橙)	透過(投光)		1	3	300	21	M3ねじ	28	ADR	DB A20	A227PB-T07P02D-P	11,500
LED 固定式(橙)	透過(受光)	1	1	3	300	25	M3ねじ	28	ADR	DB A20	A227XB-T07P02D-C	11,500

◆LED 表示：固定式 光電方式透過タイプ（防塵：140 ㎜ロング）

LED 固定式(橙)	透過(投光)		1	5	1000	21	M3ねじ	28	ADR	Bitty	A027PB-T14P02D-P	13,000
LED 固定式(橙)	透過(受光)	1	1	5	1000	25	M3ねじ	28	ADR	Bitty	A027XB-T14P02D-C	13,000
LED 固定式(橙)	透過(投光)		1	5	1000	21	M3ねじ	28	ADR	DB A20	A227PB-T14P02D-P	13,000
LED 固定式(橙)	透過(受光)	1	1	5	1000	25	M3ねじ	28	ADR	DB A20	A227XB-T14P02D-C	13,000

※投光と受光を組み合わせた場合の消費電流 (mA)
ex.「A027PB-T07P02D-P」と「A027XB-T07P02D-C」の場合　→　(46mA x [セット台数])＋150mA

・オプション

製品仕様	取付	外形寸法図のページ	型式	標準価格(¥)
透過タイプターミナル(防塵 70mm)用保護金具	M3 ねじ	28	A027-T07PC	1,800
透過タイプターミナル(防塵 140mm)用保護金具	M3 ねじ	28	A027-T14PC	2,000
透過タイプターミナル(防塵)用取付ねじセット(保護金具無し用)(5 セット入)	M3 ねじ	-	A027-TSM4-5P	1,200
透過タイプターミナル(防塵)用取付ねじセット(保護金具有り用)(5 セット入)	M3 ねじ	-	A027-TPSM4-5P	1,200
透過タイプターミナル(防塵 70mm)用φ28 パイプ取付ホルダ	φ28 パイプ	28	A027-T07PHP28-H1	2,300
透過タイプターミナル(防塵 140mm)用φ28 パイプ取付ホルダ	φ28 パイプ	28	A027-T14PHP28-H1	3,000
4芯フラットケーブル(耐油)(AWG18(0.75sq)x4 芯　絶縁被覆外径φ2.5±0.1mm)	-	-	FK4-P075-100	38,000

◆アドレスライタ

製品仕様	タイプ	外形寸法図のページ	型式	標準価格(¥)
アドレスライタ（汎用）	非接触式	30	ARW-04	36,000
アドレスライタ用 赤外線リモートヘッド	非接触式	-	ARW-RH	6,000
アドレスライタ ARW-04＋赤外線リモートヘッド	非接触式	-	ARW-04-RH	40,000

※価格はすべて消費税抜きです。

指示：扉開閉＋LED(固定)　応答：レバースイッチ方式

◆扉開閉＋LED 表示:固定式 レバースイッチ方式

: DIP スイッチ　: アドレスライタ

表示・指示	応答検知	I/O点数 入力	I/O点数 出力	消費電流(mA)	取付	外形寸法図のページ	設定	伝送方式	型式	標準価格(¥)
扉+●LED 固定式(緑)	レバースイッチ	1	1	待機 19 動作 522	φ28パイプ	28		Bitty	A027XB-F02G3-P	オープン
扉+●LED 固定式(緑)	レバースイッチ	1	1	待機 19 動作 522	φ28パイプ	28		DB A20	A227XB-F02G3-P	オープン

※上記型式には「H」ホルダが標準搭載されています。
※「H1」ホルダを搭載する場合は、標準型式の末尾に「-H1」を付加してください。(標準価格に変更はありません)
※「SUS」ホルダを搭載する場合は、標準型式の末尾を「-P」から「-PS」に変更してください。(標準価格が 1,200 円アップになります)

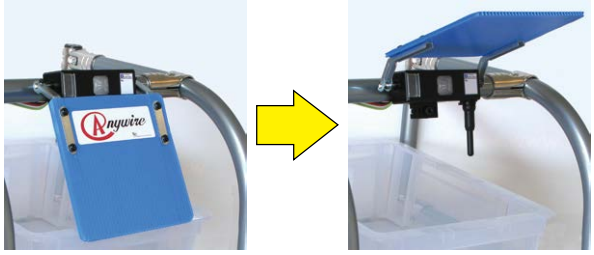

アドレスライタにより「アドレス」「扉アーム上下角度」「扉アーム下げ動作遅延時間」の設定が出来ます。
※「扉アーム上下動作の速度設定」は出来ません。

□アームの上下角度

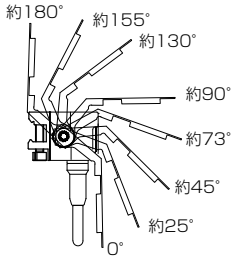

アームの上下角度は、約180°まで7段階に設定出来ます。棚やワークに扉がぶつかってしまう場合への調整が可能になります。
アドレスライタの角度設定モードで、おおよそ扉を止めたい位置の番号を書き込んでください。
※角度はおおよそで、厳密に角度指定をすることは出来ません。

□アーム下げの遅延時間

設定値	遅延時間C(秒)
0	0.7
1	1
2	2
3	3
4	4
5	5
6	6
7	7
8	8
9	9
10	10

アームは取り出し表示灯を点灯させる(出力をONする)と連動して上がり、消灯(出力をOFFする)すると一定時間後に自動的に下がります。
この、アームが下がるまでの遅延時間を10段階に設定出来ます。

◆オプション　・共通

製品仕様	取付	外形寸法図のページ	型式	標準価格(¥)
「H」ホルダ　φ28パイプ取付ホルダ下締付タイプ（ホルダ単体：5個入）	φ28パイプ	30	A027-HP28-5P	2,500
「H1」ホルダ　φ28パイプ取付ホルダ裏締付タイプ（ホルダ単体：5個入）	φ28パイプ	30	A027-HP28-H1-5P	2,500
「SUS」ホルダ　SUSパイプ取付ホルダ（ホルダ単体：1個入）	SUSパイプ	30	A027-HP-SUS2	1,000
交換用ゴムレバーセット(カバー、レバー、リング各5個入)	ターミナル	-	A027-LES-01-5P	5,000
アドレススイッチカバー（スライド式・透明）（5個入）	スライド	-	A027-KA2-5P	800
アドレススイッチカバー（スライド式・黒）（5個入）	スライド	-	A027-KA3-5P	800

※φ28パイプ取付ホルダはポカよけターミナル（φ28パイプ取付タイプ）に付属します。こちらの単体部品は取付変更時、補修時用のオプションです。

◆アドレスライタ

ARW-02V1

ARW-04

製品仕様	タイプ	外形寸法図のページ	型式	標準価格(¥)
アドレスライタ（扉開閉ポカよけ推奨）	非接触式	30	ARW-02V1	36,000
アドレスライタ（汎用）	非接触式	30	ARW-04	36,000
アドレスライタ用 赤外線リモートヘッド	非接触式	-	ARW-RH	6,000
アドレスライタ ARW-04＋赤外線リモートヘッド	非接触式	-	ARW-04-RH	40,000

※価格はすべて消費税抜きです。

表示：7セグ＋LED(選択・組合せ)　応答：レバースイッチ方式

◆7セグ＋LED 表示:選択式 レバースイッチ方式

: DIP スイッチ　: アドレスライタ

表示・指示	応答・検知	I/O点数 入力	I/O点数 出力	消費電流(mA)	取付	外形寸法図のページ	設定	伝送方式	型式	標準価格(¥)
7セグ+LED 色選択式	レバースイッチ	1	5	18	φ28パイプ	28		Bitty	A027XB-K71V-P	11,000
7セグ+LED 色選択式	レバースイッチ	1	5	18	φ28パイプ	28		DB A20	A227XB-K71V-P	11,000

◆7セグ＋LED 表示:組合せ式 レバースイッチ方式

: DIP スイッチ　: アドレスライタ

表示・指示	応答・検知	I/O点数 入力	I/O点数 出力	消費電流(mA)	取付	外形寸法図のページ	設定	伝送方式	型式	標準価格(¥)
7セグ+LED 組合せ式	レバースイッチ	1	7	18	φ28パイプ	28		Bitty	A027XB-K71M-P	11,000
7セグ+LED 組合せ式	レバースイッチ	1	7	18	φ28パイプ	28		DB A20	A227XB-K71M-P	11,000
7セグ+LED 組合せ式	レバースイッチ	1	16	20	φ28パイプ	29		DB A20	A227XB-73M2-P	14,000

※上記型式には「H」ホルダが標準搭載されています。
※「H1」ホルダを搭載する場合は、標準型式の末尾に「-H1」を付加してください。(標準価格に変更はありません)
※「SUS」ホルダを搭載する場合は、標準型式の末尾を「-P」から「-PS」に変更してください。(標準価格が 1,200 円アップになります)

A227XB-73M2-P
スタンダードタイプ
(標準型)

A□27XB-K71V-P
A□27XB-K71M-P
スタンダードコンパクトタイプ
(標準小型)

◆オプション

・共通

製品仕様	取付	外形寸法図のページ	型式	標準価格(¥)
「H」ホルダ　φ28パイプ取付ホルダ下締付タイプ(ホルダ単体:5個入)	φ28パイプ	30	A027-HP28-5P	2,500
「H1」ホルダ　φ28パイプ取付ホルダ裏締付タイプ(ホルダ単体:5個入)	φ28パイプ	30	A027-HP28-H1-5P	2,500
「SUS」ホルダ　SUS パイプ取付ホルダ(ホルダ単体:1個入)	SUS パイプ	30	A027-HP-SUS2	1,000
交換用ゴムレバーセット(カバー、レバー、リング 各5個入)	ターミナル	-	A027-LES-01-5P	5,000

※φ28 パイプ取付ホルダはポカよけターミナル(φ28 パイプ取付タイプ)に付属します。こちらの単体部品は取付変更時、補修時用のオプションです。

・スタンダードタイプ用

製品仕様	取付	外形寸法図のページ	型式	標準価格(¥)
アドレススイッチカバー(スライド式・透明)(5個入)	スライド	-	A027-KA2-5P	800
アドレススイッチカバー(スライド式・黒)(5個入)	スライド	-	A027-KA3-5P	800

◆アドレスライタ

製品仕様	タイプ	外形寸法図のページ	型式	標準価格(¥)
アドレスライタ(汎用)	非接触式	30	ARW-04	36,000
アドレスライタ用 赤外線リモートヘッド	非接触式	-	ARW-RH	6,000
アドレスライタ ARW-04+赤外線リモートヘッド	非接触式	-	ARW-04-RH	40,000

※価格はすべて消費税抜きです。

表示：7セグ＋LED(選択・組合せ)　応答：押しボタンスイッチ

◆7セグ＋LED 表示:選択式 押しボタンスイッチ方式

: DIP スイッチ　: アドレスライタ

表示・指示	応答・検知	I/O点数 入力	I/O点数 出力	消費電流(mA)	取付	外形寸法図のページ	設定	伝送方式	型式	標準価格(¥)
一行 7セグ+LED 1色選択式	押しボタン	1	5	18	φ28パイプ	29		Bitty	A027XB-K71VN-P	11,000
一行 7セグ+LED 1色選択式	押しボタン	1	5	18	φ28パイプ	29		DB A20	A227XB-K71VN-P	11,000

◆7セグ＋LED 表示:組合せ式 押しボタンスイッチ方式

: DIP スイッチ　: アドレスライタ

表示・指示	応答・検知	I/O点数 入力	I/O点数 出力	消費電流(mA)	取付	外形寸法図のページ	設定	伝送方式	型式	標準価格(¥)
一行 7セグ+LED 組合せ式	押しボタン	1	7	18	φ28パイプ	29		Bitty	A027XB-K71MN-P	11,000
一行 7セグ+LED 組合せ式	押しボタン	1	7	18	φ28パイプ	29		DB A20	A227XB-K71MN-P	11,000
三行 7セグ+LED 組合せ式	押しボタン	1	16	20	φ28パイプ	29		Bitty	A027XB-73MN-P	14,000
三行 7セグ+LED 組合せ式	押しボタン	1	16	20	φ28パイプ	29		DB A20	A227XB-73MN-P	14,000

※上記型式には「H」ホルダが標準搭載されています。
※「H1」ホルダを搭載する場合は、標準型式の末尾に「-H1」を付加してください。(標準価格に変更はありません)
※「SUS」ホルダを搭載する場合は、標準型式の末尾を「-P」から「-PS」に変更してください。(標準価格が 1,200 円アップになります)

A027XB-73MN-P
A227XB-73MN-P

スタンダードタイプ
(標準型)

A□27XB-K71VN-P
A□27XB-K71MN-P

スタンダードコンパクトタイプ
(標準小型)

◆オプション

・共通

製品仕様	取付	外形寸法図のページ	型式	標準価格(¥)
「H」ホルダ　φ28パイプ取付ホルダ下締付タイプ(ホルダ単体:5個入)	φ28パイプ	30	A027-HP28-5P	2,500
「H1」ホルダ　φ28パイプ取付ホルダ裏締付タイプ(ホルダ単体:5個入)	φ28パイプ	30	A027-HP28-H1-5P	2,500
「SUS」ホルダ　SUSパイプ取付ホルダ(ホルダ単体:1個入)	SUSパイプ	30	A027-HP-SUS2	1,000

※φ28パイプ取付ホルダはポカよけターミナル(φ28パイプ取付タイプ)に付属します。こちらの単体部品は取付変更時、補修時用のオプションです。

・スタンダードタイプ用

製品仕様	取付	外形寸法図のページ	型式	標準価格(¥)
アドレススイッチカバー(スライド式・透明)(5個入)	スライド	-	A027-KA2-5P	800
アドレススイッチカバー(スライド式・黒)(5個入)	スライド	-	A027-KA3-5P	800

◆アドレスライタ

製品仕様	タイプ	外形寸法図のページ	型式	標準価格(¥)
アドレスライタ(汎用)	非接触式	30	ARW-04	36,000
アドレスライタ用 赤外線リモートヘッド	非接触式	-	ARW-RH	6,000
アドレスライタ ARW-04+赤外線リモートヘッド	非接触式	-	ARW-04-RH	40,000

※価格はすべて消費税抜きです。

指示：ブザー+LED(選択・組合せ)　応答：レバースイッチ・押しボタンスイッチ・光電方式下方反射タイプ

◆ブザー
+LED 表示:選択式・組合せ式
レバースイッチ方式

: DIP スイッチ　: アドレスライタ

表示・指示	応答・検知	I/O点数 入力	I/O点数 出力	消費電流(mA)	取付	外形寸法図のページ	設定	伝送方式	型式	標準価格(¥)
ブザー+LED 1色選択式	レバースイッチ	1	1	10	φ28パイプ	29		DB A20	A227XB-KB02V-P	11,000
ブザー+LED 組合せ式	レバースイッチ	1	4	14	φ28パイプ	29		DB A20	A227XB-KB08M-P	11,000

◆ブザー
+LED 表示:選択式・組合せ式
押しボタンスイッチ方式

: DIP スイッチ　: アドレスライタ

表示・指示	応答・検知	I/O点数 入力	I/O点数 出力	消費電流(mA)	取付	外形寸法図のページ	設定	伝送方式	型式	標準価格(¥)
ブザー+LED 1色選択式	押しボタン	1	1	10	φ28パイプ	29		DB A20	A227XB-KB02VN-P	11,000
ブザー+LED 組合せ式	押しボタン	1	4	14	φ28パイプ	29		DB A20	A227XB-KB08MN-P	11,000

◆ブザー
+LED 表示:選択式・組合せ式
光電方式下方反射

: DIP スイッチ　: アドレスライタ

表示・指示	応答・検知	I/O点数 入力	I/O点数 出力	消費電流(mA)	取付	外形寸法図のページ	設定	伝送方式	型式	標準価格(¥)
ブザー+LED 1色選択式	下方反射	1	1	10	φ28パイプ	29		DB A20	A227XB-KB02VL-P	14,000
ブザー+LED 組合せ式	下方反射	1	4	14	φ28パイプ	29		DB A20	A227XB-KB08ML-P	14,000

※上記型式には「H」ホルダが標準搭載されています。
※「H1」ホルダを搭載する場合は、標準型式の末尾に「-H1」を付加してください。(標準価格に変更はありません)
※「SUS」ホルダを搭載する場合は、標準型式の末尾を「-P」から「-PS」に変更してください。(標準価格が 1,200 円アップになります)

A227XB-KB02V-P
A227XB-KB08M-P
レバースイッチ方式
スタンダードコンパクトタイプ
(標準小型)

A227XB-KB02VN-P
A227XB-KB08MN-P
押しボタンスイッチ方式
スタンダードコンパクトタイプ
(標準小型)

A227XB-KB02VL-P
A227XB-KB08ML-P
光電方式下方反射タイプ
スタンダードコンパクトタイプ
(標準小型)

◆オプション

・共通

製品仕様		取付	外形寸法図のページ	型式	標準価格(¥)
「H」ホルダ	φ28パイプ取付ホルダ下締付タイプ(ホルダ単体:5個入)	φ28パイプ	30	A027-HP28-5P	2,500
「H1」ホルダ	φ28パイプ取付ホルダ裏締付タイプ(ホルダ単体:5個入)	φ28パイプ	30	A027-HP28-H1-5P	2,500
「SUS」ホルダ	SUS パイプ取付ホルダ(ホルダ単体:1個入)	SUSパイプ	30	A027-HP-SUS2	1,000

※φ28 パイプ取付ホルダはポカよけターミナル(φ28 パイプ取付タイプ)に付属します。こちらの単体部品は取付変更時、補修時用のオプションです。

・レバースイッチ方式用

製品仕様	取付	外形寸法図のページ	型式	標準価格(¥)
交換用ゴムレバーセット(カバー、レバー、リング各5個入)	ターミナル	-	A027-LES-01-5P	5,000

◆アドレスライタ

製品仕様	タイプ	外形寸法図のページ	型式	標準価格(¥)
アドレスライタ(汎用)	非接触式	30	ARW-04	36,000
アドレスライタ用 赤外線リモートヘッド	非接触式	-	ARW-RH	6,000
アドレスライタ ARW-04+赤外線リモートヘッド	非接触式	-	ARW-04-RH	40,000

※価格はすべて消費税抜きです。

表示：LED（固定）　検知：タッチ方式（光電方式反射タイプ）

: DIP スイッチ　: アドレスライタ

◆LED 表示：固定式
タッチ方式（光電方式反射タイプ）

表示・指示	応答検知	I/O点数 入力	I/O点数 出力	消費電流(mA)	取付	外形寸法図のページ	設定	伝送方式	型式	標準価格(¥)
LED 固定式(緑)	タッチ	1	1	14	両面テープ	29		Bitty	A092XB-02GL	8,000

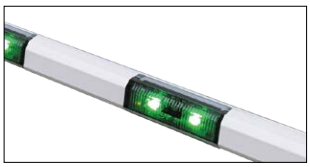

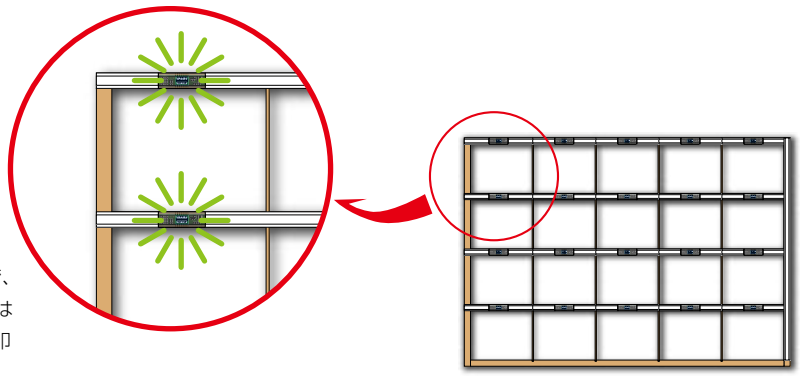

小物部品や電子部品の棚のように、小さな間口が沢山あるような場合に最適なポカよけターミナルです。
棚板などの厚みが15㎜以上あれば取り付け可能ですので、様々な場面で活躍します。表示は緑色のLEDで、入力方式はタッチ式（光電方式反射タイプ）。本体をポンと軽く手で叩くだけで反応します。
稼動部もないので、故障しにくい構造になっています。

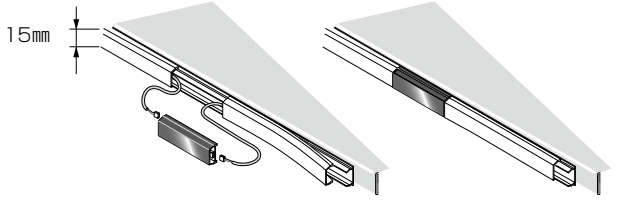

幅15㎜のワイヤダクトと同一形状のポカよけモジュールです。厚さ15㎜以上の棚板の側面に取り付け可能で、施工も両面テープで貼り付けるだけと非常に簡単です。

取り出し表示灯の点灯した棚の部品を取り、表示灯を指でタッチすれば「取り出し完了」となります。

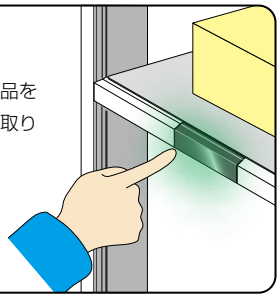

◆オプション

製品仕様	取付	外形寸法図のページ	型式	標準価格(¥)
ワイヤリングダクト（1m）	配線モール	29	A092-DM	1,000
両端コネクタ付きケーブル（0.3sqx2 芯　5cm）	配線モール	30	A092-CND-05	620
両端コネクタ付きケーブル（0.3sqx2 芯　10cm）	配線モール	30	A092-CND-10	640
両端コネクタ付きケーブル（0.3sqx2 芯　15cm）	配線モール	30	A092-CND-15	660
両端コネクタ付きケーブル（0.3sqx2 芯　20cm）	配線モール	30	A092-CND-20	680

◆アドレスライタ

製品仕様	タイプ	外形寸法図のページ	型式	標準価格(¥)
アドレスライタ（汎用）	非接触式	30	ARW-04	36,000
アドレスライタ用 赤外線リモートヘッド	非接触式	-	ARW-RH	6,000
アドレスライタ ARW-04+赤外線リモートヘッド	非接触式	-	ARW-04-RH	40,000

※価格はすべて消費税抜きです。

表示：LED（固定）　応答：なし

◆LED 表示：**固定式**
特殊タイプ(応答なし)

: DIP スイッチ　: アドレスライタ

表示・指示	応答・検知	I/O点数 入力	I/O点数 出力	消費電流(mA)	取付	外形寸法図のページ	設定	伝送方式	型式	標準価格(¥)
LED 固定式(緑)	なし		1	20	φ28パイプ	30		Bitty	A027PB-01G-P	8,000
LED 固定式(緑)	なし		1	20	φ28パイプ	30		DB A20	A227PB-01G-P	8,000

※上記型式には「H」ホルダが標準搭載されています。
※「H1」ホルダを搭載する場合は、標準型式の末尾に「-H1」を付加してください。(標準価格に変更はありません)
※「SUS」ホルダを搭載する場合は、標準型式の末尾を「-P」から「-PS」に変更してください。(標準価格が 1,200 円アップになります)

A027PB-01G-P
A227PB-01G-P

スタンダードタイプ
(標準型)

◆オプション　・共通

製品仕様	取付	外形寸法図のページ	型式	標準価格(¥)
「H」ホルダ　φ28パイプ取付ホルダ下締付タイプ（ホルダ単体：5個入）	φ28パイプ	30	A027-HP28-5P	2,500
「H1」ホルダ　φ28パイプ取付ホルダ裏締付タイプ（ホルダ単体：5個入）	φ28パイプ	30	A027-HP28-H1-5P	2,500
「SUS」ホルダ　SUS パイプ取付ホルダ（ホルダ単体：1個入）	SUS パイプ	30	A027-HP-SUS2	1,000
アドレススイッチカバー（スライド式・透明）（5個入）	スライド	-	A027-KA2-5P	800
アドレススイッチカバー（スライド式・黒）（5個入）	スライド	-	A027-KA3-5P	800

※φ28 パイプ取付ホルダはボカよけターミナル（φ28 パイプ取付タイプ）に付属します。こちらの単体部品は取付変更時、補修時用のオプションです。

※価格はすべて消費税抜きです。

Accessories

◆AnyWire Cable / Connector（AnyWire 伝送ケーブル＆コネクタ）

製品仕様	詳細		型式	標準価格(¥)
フラットケーブル（100m 巻き） （導体抵抗 0.027Ω/m・許容電流 5A）	4芯フラットケーブル（AWG16（1.25sq）x4芯　絶縁被覆外径φ2.5±0.1mm）		FK4-125-100	30,800
	4芯フラットケーブル（AWG18（0.75sq）x4芯　絶縁被覆外径φ2.5±0.1mm）		FK4-075-100	28,200
LP コネクタ（10 個入り） ※圧接式リンクコネクタ （許容電流 5A） ボディ色 赤：電線径 1.25sq 用 黒：電線径 0.75sq 用 灰：電線径 0.5sq 用 白：電線径 0.3sq 用	4極	4芯フラットケーブル（1.25sq）用（被覆外径φ2.54mm　カバー：白　ボディ：赤）爪折れ防止型	LP4-WR-10P	6,000
		4芯フラットケーブル（0.75sq）用（被覆外径φ2.54mm　カバー：黒　ボディ：黒）	LP4-BK-10P	5,700
		4芯フラットケーブル（0.75sq）用（被覆外径φ2.54mm　カバー：白　ボディ：黒）爪折れ防止型	LP4-WH-10P	5,700
		キャブタイヤケーブル用（被覆外径φ1.1～1.4mm　カバー：白　ボディ：白）	LP4-WW-10P	6,800
		キャブタイヤケーブル用（被覆外径φ2.1～2.4mm　カバー：橙　ボディ：黒）	LP4-OR-10P	5,700
		キャブタイヤケーブル用（被覆外径φ1.8～2.1mm　カバー：黄　ボディ：黒）	LP4-YE-10P	5,700
		キャブタイヤケーブル用（被覆外径φ2.1～2.4mm　カバー：橙　ボディ：灰）	LP4-ORG-10P	5,700
		キャブタイヤケーブル用（被覆外径φ1.8～2.1mm　カバー：黄　ボディ：灰）	LP4-YEG-10P	5,700
LP コネクタ用圧接工具	LP コネクタ専用圧接工具（プライヤ等で圧接可能ですが専用工具を推奨します）		LP-TOOL	20,000

◇フラットケーブル外観写真

4芯フラットケーブル
AWG16（**1.25sq**）x4芯
（左から DN:DP:0V:24V）

4芯フラットケーブル
AWG18（**0.75sq**）x4芯
（左から DN:DP:0V:24V）

専用フラットケーブルとリンクコネクタ（LPコネクタ）の組み合わせで使用する際は、写真の様にコネクタボディの蝶番側（1番）に黒い電線が来るように結線してください。

※価格はすべて消費税抜きです。

マスタユニット

◆PLC Interface（PLC インターフェース）

QJ51AW12D2　LJ51AW12D2　FX3U-128BTY-M　AFSR01-D2　AFCJ01-D2　AFCS01-D2　AF611-D2　NP1L-AW1-D2　AFSP01-D2

製品仕様	サポートI/O点数 入力	サポートI/O点数 出力	消費電流(mA)	寸法 (mm)	伝送方式	型式	標準価格(¥)
三菱電機 MELSEC Q シリーズ用 I/F	512	512	500	98x27.4x90	DB A20	QJ51AW12D2	三菱電機より販売
三菱電機 MELSEC L シリーズ用 I/F	512	512	500	90x28.5x95	DB A20	LJ51AW12D2	三菱電機より販売
三菱電機 MELSEC F シリーズ用 I/F	128(注1)	128(注1)	100	90x43x87	Bitty	FX3U-128BTY-M	三菱電機より販売
横河電機 FA-M3 シリーズ用マスタ I/F	512	512	500	100x29x92.7	DB A20	AFSR01-D2	78,000
オムロン CJ1 シリーズ用マスタ I/F	512	512	500	65x31x90	DB A20	AFCJ01-D2	78,000
オムロン CS1 シリーズ用マスタ I/F	512	512	500	130x34.5x110.5	DB A20	AFCS01-D2	78,000
東芝 S2T 用マスタ I/F	512	512	500	130x35x113	DB A20	AF611-D2	78,000
富士電機 SX 用マスタ I/F	512	512	500	105x34.8x97.3	DB A20	NP1L-AW1-D2	78,000
パナソニック電工 FPΣ用マスタ I/F	512	512	500	60x30x90	DB A20	AFSP01-D2	78,000

注１：入力点数＋出力点数≦128（入力点数＋出力点数≧128 の場合は入力点数を優先）
※シャープ JW20/30/300 シリーズ用マスタ I/F、安川電機 MP2000 シリーズ用マスタ I/F もご用意できます。詳しくは弊社営業までお問い合わせください。
※消費電流は外部供給分のみです。詳細は取扱説明書をご覧ください。

◆Touch Panel Interface（タッチパネルインターフェース）

AFLT01-D2

表示器付きコントローラ
LT3000 シリーズ

製品仕様	サポートI/O点数 入力	サポートI/O点数 出力	消費電流(mA)	寸法 (mm)	伝送方式	型式	標準価格(¥)
デジタル LT3000 シリーズ用マスタ I/F	448	448	200	90x71x23.5	DB A20	AFLT01-D2	60,000

※消費電流は外部供給分のみです。詳細は取扱説明書をご覧ください。

◆PC Interface（PC インターフェース）

AP28-01A

AG20-232C

製品仕様	サポートI/O点数 入力	サポートI/O点数 出力	消費電流(mA)	寸法 (mm)	伝送方式	型式	標準価格(¥)
PCI バス用マスタ I/F	512	512	500	150x106.7x21.5	DB A20	AP28-01A	78,000
PC104 バス用マスタ I/F	512	512	500	96x90x15.2	DB A20	APC28-104	68,000
RS-232C ゲートウェイ (注2)	512	512	500	140x40x60	DB A20	AG20-232C	60,000
RS485Modbus シリアル I/F	512	512	500	140x40x60	DB A20	AG20-485MD	60,000

注２：接続機器によりプロトコル仕様が異なるため、ドライバ開発等が必要になります。詳しくは弊社営業までお問い合わせください。
※消費電流は外部供給分のみです。詳細は取扱説明書をご覧ください。

※価格はすべて消費税抜きです。

マスタユニット

◆オープンフィールドバス　ゲートウェイ
Open FieldBus Gateway

NZ2AW1C2D2

AG22-C1

AG22-D1

製品仕様	サポートI/O点数 入力	サポートI/O点数 出力	消費電流(mA)	寸法(mm)	伝送方式	型式	標準価格(¥)
CC-Link－AnyWire DB A20 ブリッジユニット (CC-Link Ver2.00 用) CC-Link	512	512	400	140x57x54.5	DB A20	NZ2AW1C2D2	三菱電機より販売
CC-Link Ver1.10 用ゲートウェイ CC-Link	256	256	400	140x57x54.5	DB A20	AG22-C1	60,000
DeviceNet 用ゲートウェイ DeviceNet	512	512	400	140x57x54.5	DB A20	AG22-D1	68,000

◆Bit 分散 I/O ターミナル
Open Terminal

NZ2AW1C1BY

AB023-D1

AB023-M1

AB023-M2

製品仕様	接続仕様	サポートI/O点数 入力	サポートI/O点数 出力	消費電流	寸法(mm)	伝送方式	型式	標準価格(¥)
CC-Link－AnyWire Bitty ブリッジユニット (CC-Link Ver1.10 用) CC-Link	リモートデバイス局 (1～4局選択可能)	256 (4局占有時)	256 (4局占有時)	約200mA (ターミナル128台接続時) (負荷電流は含まず)	40x100x66 (コネクタ部を除く)	Bitty	NZ2AW1C1BY	三菱電機より販売
DeviceNet 用 Bit 分散 I/O ターミナル DeviceNet	グループ2オンリサーバ	256	256	約200mA (ターミナル128台接続時) (負荷電流は含まず)	40x100x66 (コネクタ部を除く)	Bitty	AB023-D1	オープン
MECHATROLINK-Ⅰ/Ⅱ用 Bit 分散 I/O ターミナル MECHATROLINK	Intelligent I/O	216	216	約200mA (ターミナル128台接続時) (負荷電流は含まず)	40x100x73	Bitty	AB023-M1	オープン
MECHATROLINK-Ⅲ用 Bit 分散 I/O ターミナル MECHATROLINK	Intelligent I/O	256	256	約200mA (ターミナル128台接続時) (負荷電流は含まず)	40x100x66	Bitty	AB023-M2	オープン

ターミネータ

◆ターミネータ
(波形整形モジュール)

AT0

製品仕様	寸法(mm)	伝送方式	型式	標準価格(¥)
DB A20 Line 終端用・極性有（取付ホルダ添付）	44x24.5x12	DB A20	AT2	1,100
Bitty Line 終端用・極性有（取付ホルダ添付）	44x24.5x12	Bitty	AT0	1,100

Bitty ブリッジ

◆Bitty ブリッジ
(DB A20—Bitty ブリッジ)

AnyWire DB A20

製品仕様	接続仕様	サポートI/O点数 入力	サポートI/O点数 出力	消費電流	寸法(mm)	伝送方式	型式	標準価格(¥)
Bitty ブリッジ　電源混合ユニット	AnyWire DB A20 ⇕ AnyWire Bitty	256	256	104mA 以下 (ターミナル128台接続時) (負荷電流は含まず)	100x48x40	Bitty	AB07-A-V3	12,000

※Bitty ブリッジを使用することで「DB A20 シリーズ」の伝送の下位に「Bitty シリーズ」の伝送を接続することができます。

※価格はすべて消費税抜きです。

二種類のアドレス設定方法

エニイワイヤのポカよけターミナルのアドレス設定は二種類の方法があり、ターミナルによって異なります。ひとつはDIPスイッチを使用して設定するタイプ。もうひとつはアドレスライタを使用して、非接触でアドレスを読み書きするタイプです。

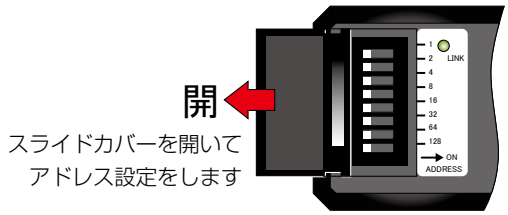

DIP スイッチ方式

アドレスライタ方式

二種類のアドレス設定方式のポカよけターミナルが混在しても、アドレスそのものの設定が間違っていなければ問題なく動作しますが、敷設時、メンテナンス時や拡張の際などアドレス設定ミスの原因となる可能性がありますので、お勧めは出来ません。

それぞれのアドレス設定方式の操作、設定方法を解説する前に、エニイワイヤのポカよけターミナル全般に共通した「アドレスの仕組み」についてご説明します。

アドレスの仕組み

エニイワイヤのポカよけターミナルは、個々のターミナルの先頭アドレスを設定することにより上位のコントローラにそのターミナルの存在を知らせます。アドレスは10進数で表記され、1bit、または16bit単位（製品によって異なります）で設定出来ます。※最大点数はシステム構成により変動します。詳細はお問い合わせください。

以下に、いくつかの種類のポカよけターミナルを混在させた場合の設定例を図示します。

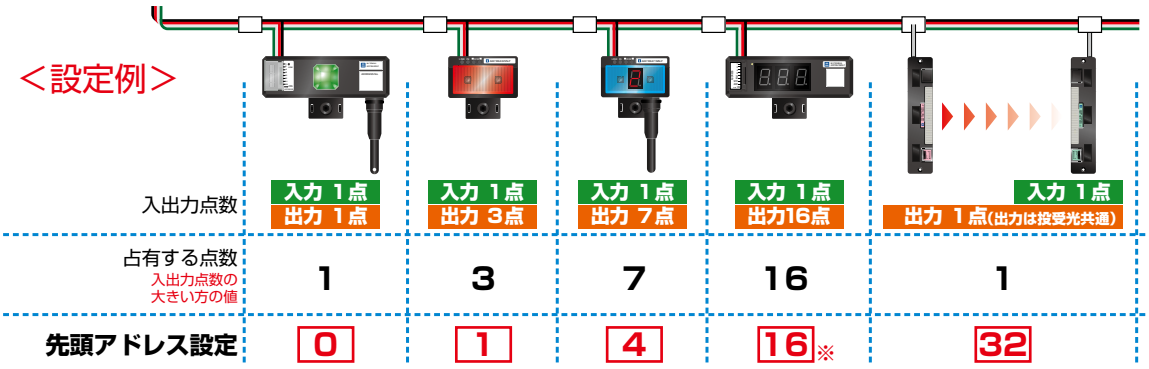

※7セグ三桁のターミナルは、アドレス設定が16点(16bit)単位です。
直前のターミナルの占有点数に関わらず、16点ごとの設定値となります。

最初のターミナルのアドレスは「0」です。そして、次のターミナルのアドレスは原則的に

「直前のターミナルのアドレス設定値」+「直前のターミナルの占有点数（入出力の数字の大きい方）」

となり、順次占有点数分の値を足していく形になります。占有点数はターミナルによって異なりますので、各製品の紹介ページでご確認ください。また、一部のターミナルはアドレスが１６点単位でしか設定できませんので、上記の計算値以上で、且つ１６の倍数になる値に設定する必要があります。

アドレス設定値は接続順である必要はありません。改造や増設などで接続順が入れ替わっても、重複なくアドレスが設定されていれば動作します。また、必ずしも詰めて設定する必要もありません。点数に余裕があり、将来的な増設等が見込まれる場合には、アドレスを飛ばして設定することも可能です。

DIPスイッチでのアドレス設定

DIP スイッチでのアドレス設定は、ポカよけターミナル本体のスライドカバーを開いた状態で行います。アドレス設定をする際には以下の点にご注意ください。

◇DIPスイッチの操作は、ポカよけターミナルの電源を落とした状態で行ってください。
通電状態で変更を行うと、予期せぬ動作をすることがあり、大変危険です。

◇DIP スイッチの ON/OFF 操作は導通性のない先端の細い棒などを用いて確実に行ってください。
※指で操作を行うのが困難な、DIP スイッチが非常に小さい製品もあります。

◇設定後はカバー内部に異物の混入などが無いことを確認した上で必ずスライドカバーを完全に閉じてください。

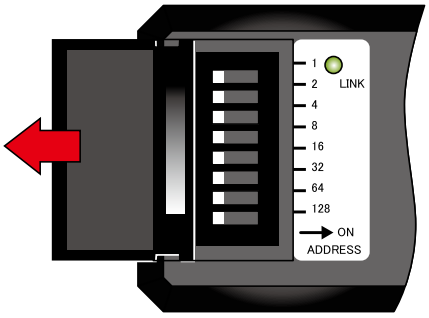

DIP スイッチ方式

アドレスライタによるアドレス設定

アドレスライタによるアドレス設定は、お使いのポカよけターミナルに適したアドレスライタを使用する必要があります。アドレスライタには以下の二種類があります。

アドレスライタ　ARW-04

全てのポカよけターミナルで使用できます。

狭小箇所でARW-04をかざしにくい場合は、別売りのリモートヘッドをお使いください。
（型式：ARW-RH）

ARW-RH

アドレスライタ　ARW-02V1

扉開閉式のポカよけターミナル専用のアドレスライタです。
動作モード等の表示が扉開閉式に合わせてありますので扉開閉式だけの設定の場合はこちらの方が便利です。

※アドレス設定だけであれば全てのポカよけターミナルで使用できます。

アドレスライタ背面の操作説明図→

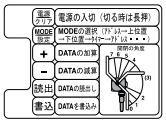

型　式	アドレス設定	扉開閉式ターミナルの設定	LED 表示(選択式)やブザー式の設定
ARW-04	○	○ ※設定方法はマニュアルに記載しています	○ ※設定方法はマニュアルに記載しています
ARW-02V1	○	◎ ※設定方法は本体背面に記載しています	×

■各部の名称

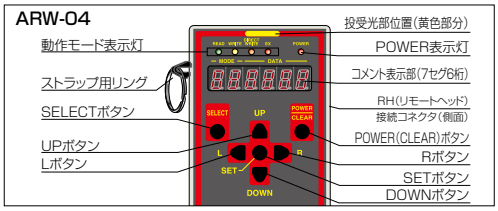

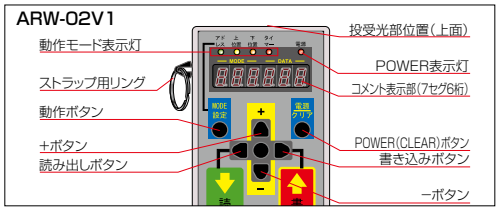

■アドレス設定、確認時の姿勢目安

〔操作のイメージ〕

※例：ARW-04と光電方式透過タイプのポカよけターミナル

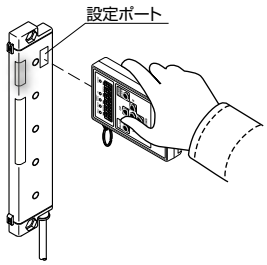

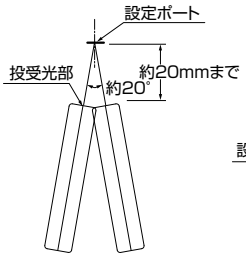

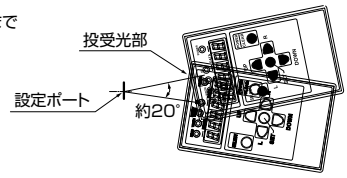

アドレス設定をする際には以下の点にご注意ください。

◇アドレスライタによるアドレス設定の操作は、ポカよけターミナルに電源を供給した状態で行い、設定完了後電源をリセットして設定を反映させてください。
ダイレクトライトモードで変更を行うと、変更内容が即時反映され予期せぬ動作をすることがありますので、ご注意ください。

◇詳細はマニュアルをご確認ください。

外形寸法図

単位：mm

A027XB-02G2-P
A027XB-02G3-P
A027XB-E02G3-P
A227XB-02G2-P
A227XB-02G3-P
A027XB-06M2-P

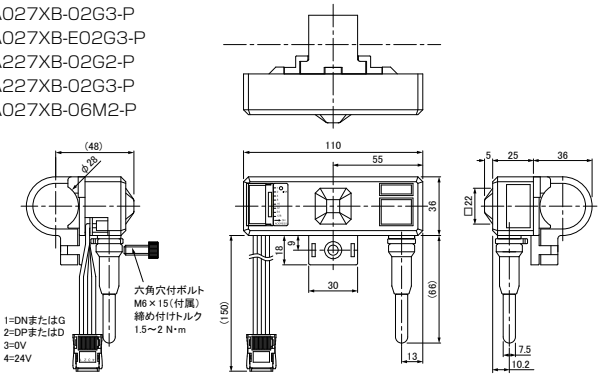

A027XB-K02V-P
A227XB-K02V-P
A027XB-K06M-P
A227XB-K06M-P

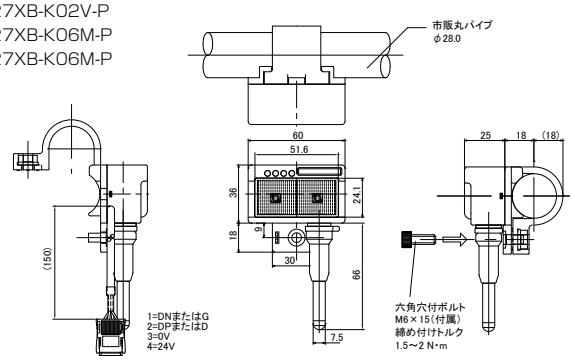

A027XB-02GN2-P
A027XB-02GN3-P
A227XB-02GN2-P
A227XB-02GN3-P

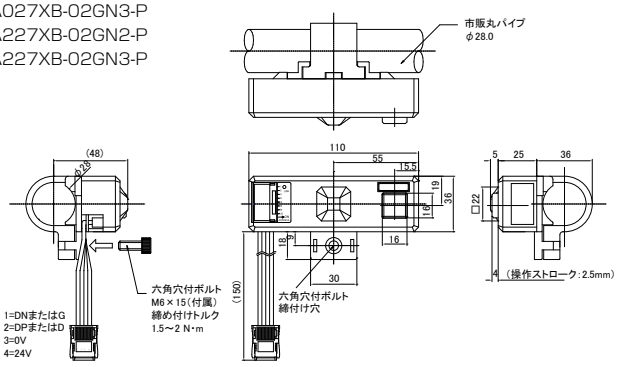

A027XB-K02VN-P
A227XB-K02VN-P
A027XB-K06MN-P
A227XB-K06MN-P

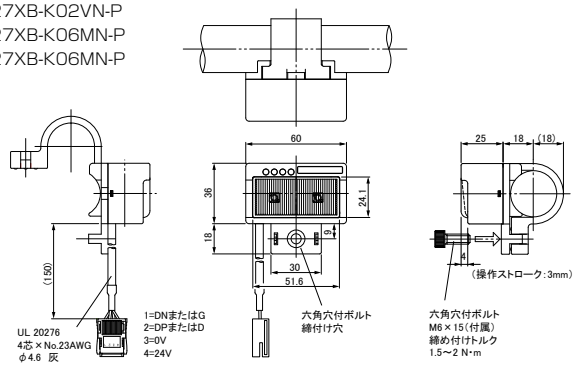

A027XB-02GL2-P ／ A027XB-02GL3-P
A227XB-02GL2-P ／ A227XB-02GL3-P

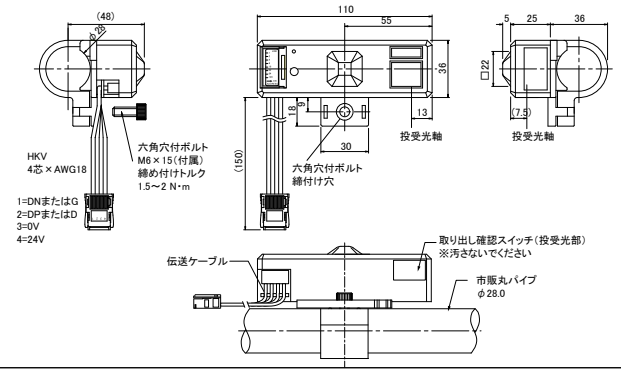

A027PB-T02G-P ／ A027XB-T02G-C
A227PB-T02G-P ／ A227XB-T02G-C

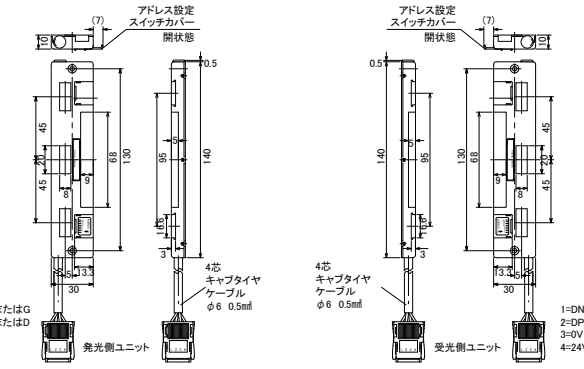

A027-TPC

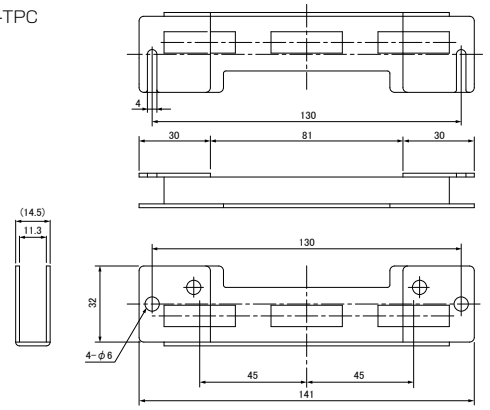

A027-THP28-H1

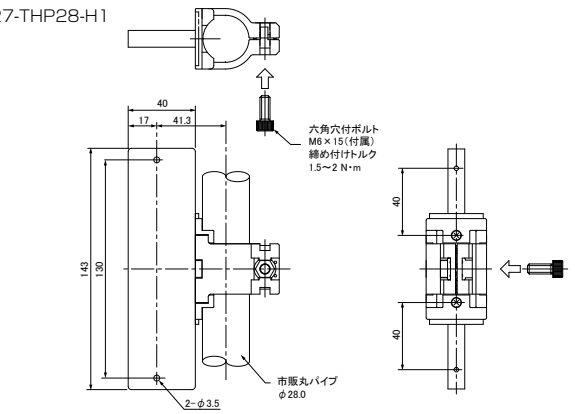

※透過タイプ用を除くφ28 パイプ取付ホルダ、SUS パイプ取付ホルダ、アドレスライタの外形寸法図は P.30 をご覧ください。

外形寸法図

単位：mm

A027PB-T07P02D-P ／ A027XB-T07P02D-C
A227PB-T07P02D-P ／ A227XB-T07P02D-C

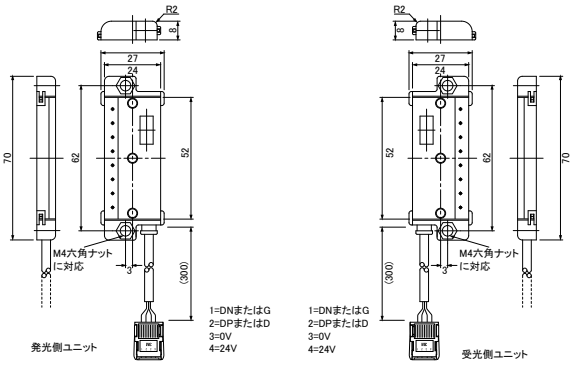

A027PB-T14P02D-P ／ A027XB-T14P02D-C
A227PB-T14P02D-P ／ A227XB-T14P02D-C

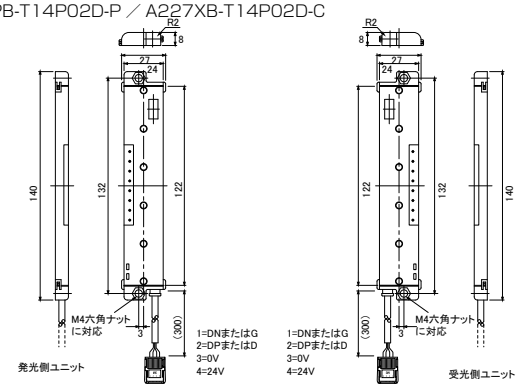

A027-T07PC

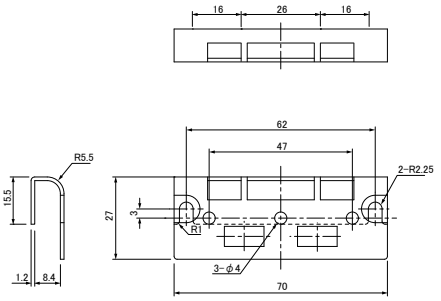

A027-T14PC

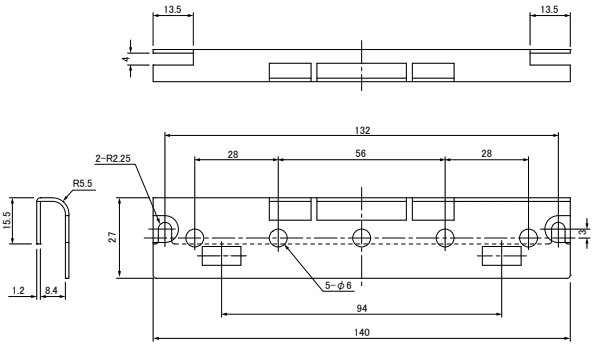

A027-T07PHP28-H1

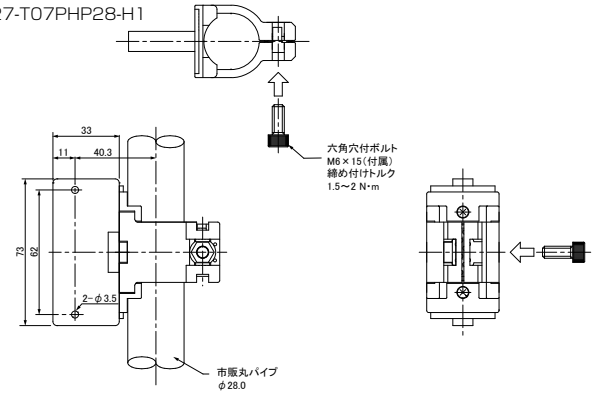

A027-T14PHP28-H1

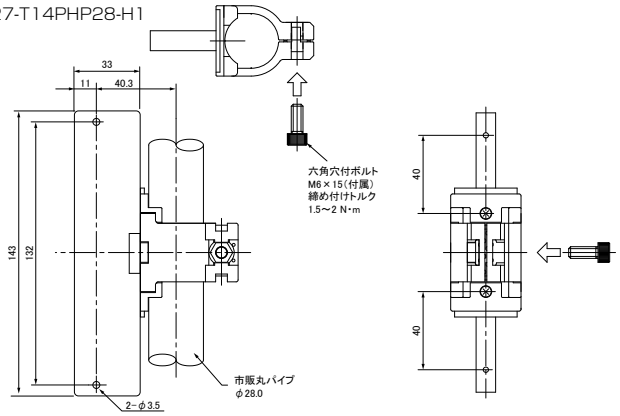

A027XB-F02G3-P
A227XB-F02G3-P

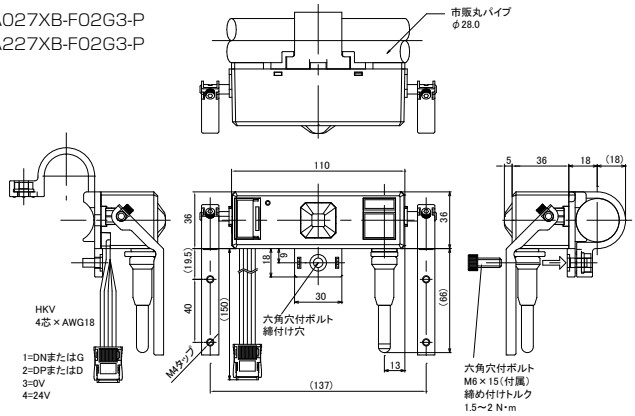

A027XB-K71V-P
A227XB-K71V-P
A027XB-K71M-P
A227XB-K71M-P

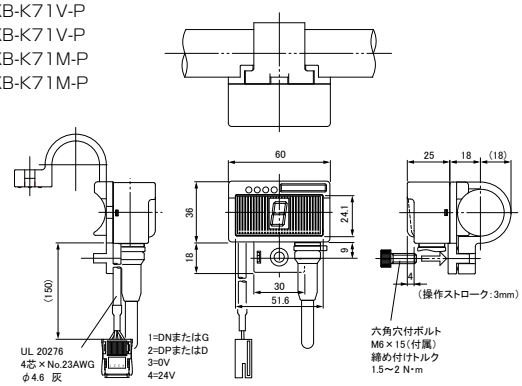

※透過タイプ用を除くφ28 パイプ取付ホルダ、SUS パイプ取付ホルダ、アドレスライタの外形寸法図は P.30 をご覧ください。

外形寸法図

単位：mm

A227XB-73M2-P

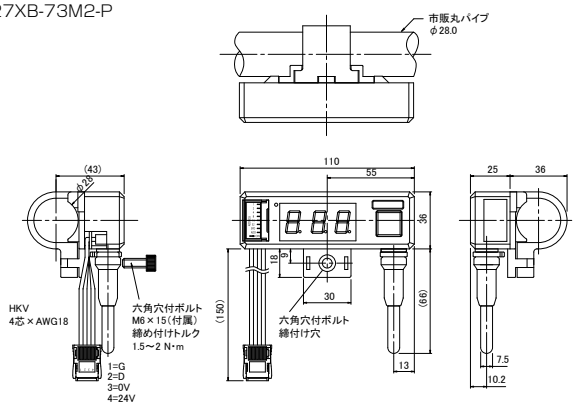

A027XB-K71VN-P
A227XB-K71VN-P
A027XB-K71MN-P
A227XB-K71MN-P

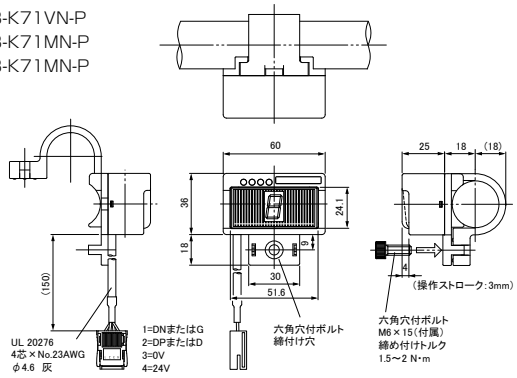

A027XB-73MN-P
A227XB-73MN-P

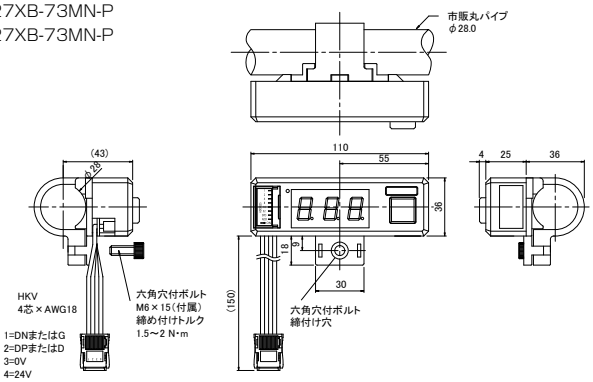

A227XB-KB02V-P
A227XB-KB08M-P

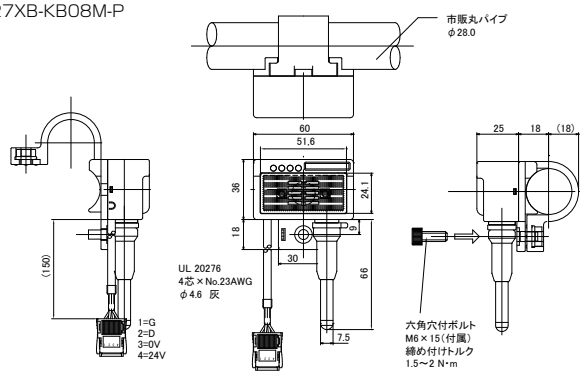

A227XB-KB02VN-P
A227XB-KB08MN-P

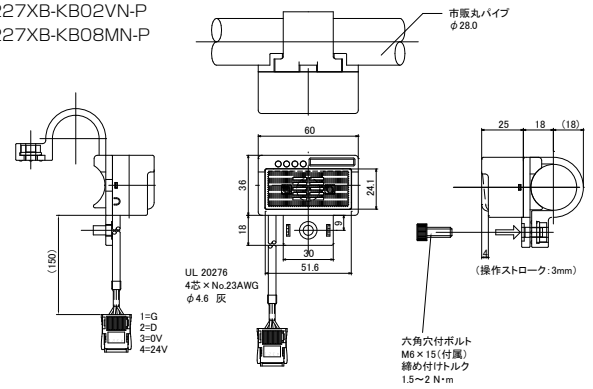

A227XB-KB02VL-P
A227XB-KB08ML-P

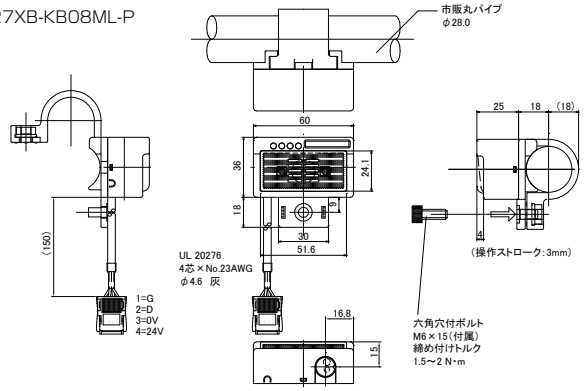

A092XB-02GL

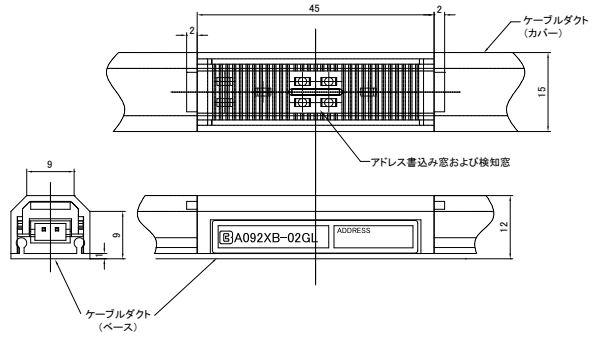

A092-DM

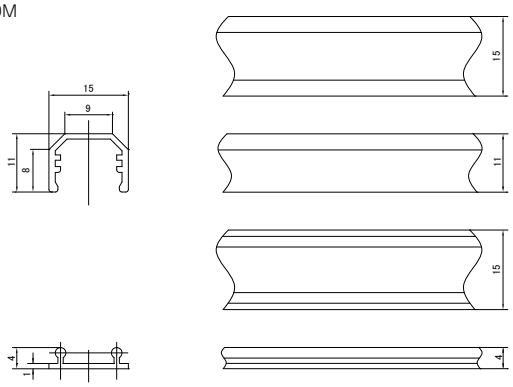

※透過タイプ用を除くφ28 パイプ取付ホルダ、SUS パイプ取付ホルダ、アドレスライタの外形寸法図は P.30 をご覧ください。

外形寸法図

単位：mm

A092-CND-05
A092-CND-10
A092-CND-15
A092-CND-20

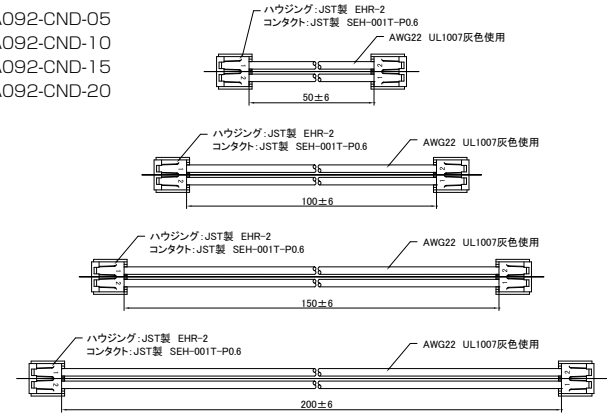

A027PB-01G-P
A227PB-01G-P

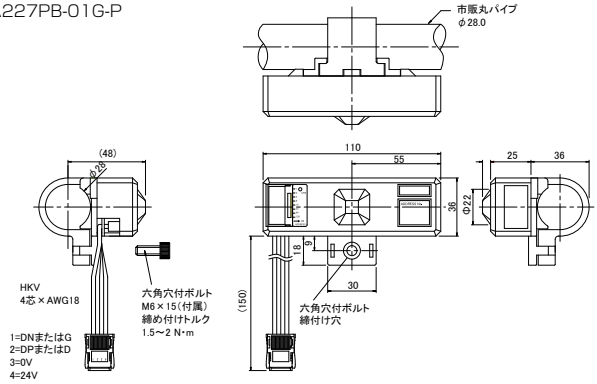

ARW-04

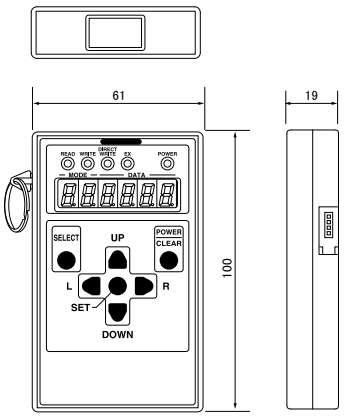

ARW-02V1

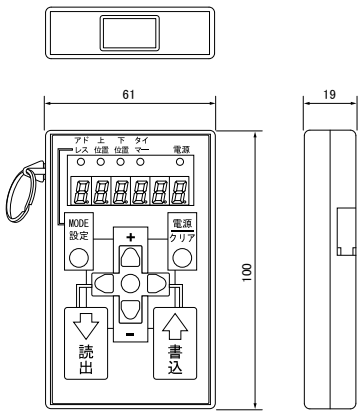

A027-HP28-5P

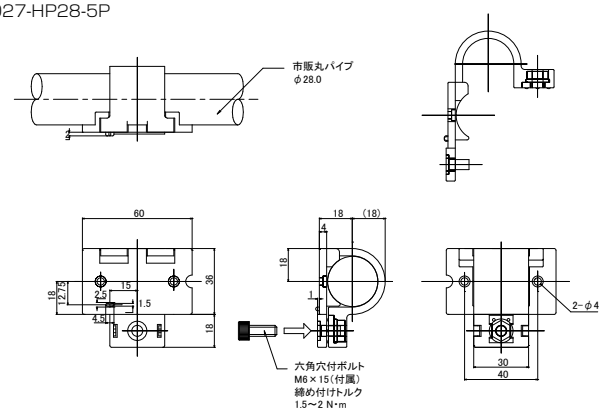

A027-HP28-H1-5P

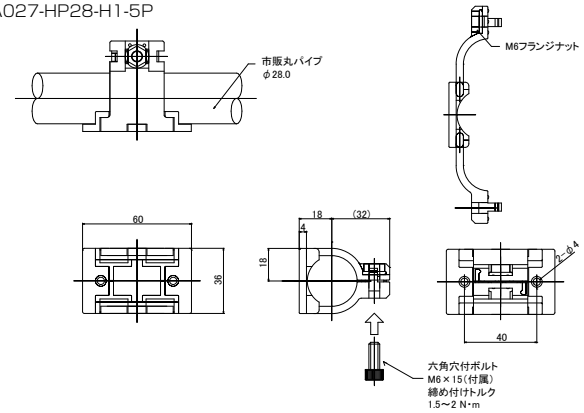

A027-HP-SUS2

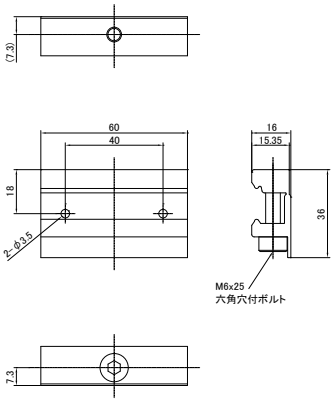

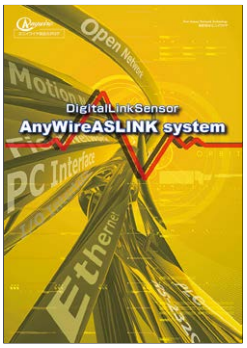

AnyWireASLINK system カタログ

Bitty series カタログ

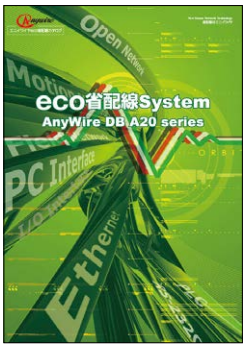

DB A20 series カタログ

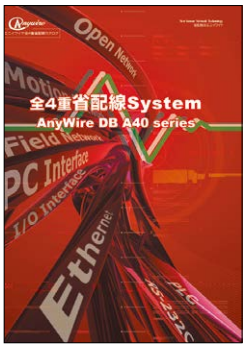

DB A40 series カタログ

ポカよけカタログ

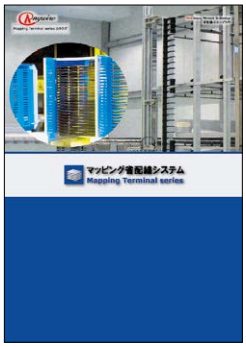

Mapping カタログ

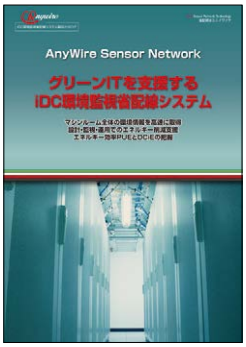

iDC 環境監視カタログ

エネルギー監視&省エネ支援 カタログ

お問い合わせ窓口

□ テクニカル サポートダイヤル

受付時間　9:00～18:00（土日祝除く）

075-952-8077

□ メールでのお問い合わせ　info@anywire.jp

□ ウェブからのお問い合わせ　http://www.anywire.jp

価格･仕様･デザインは予告なく変更することがあります。

<保証について>

◇保証期間　納入品の保証期間は、ご注文主のご指定場所に納入後1箇年とします。

◇保証範囲　上記保証期間中に、本取扱説明書にしたがった製品仕様範囲内の正常な使用状態で故障が生じた場合は、その機器の故障部分の交換または修理を無償で行ないます。
ただし、つぎに該当する場合は、この保証範囲から除外させていただきます。
(1)需要者側の不適当な取り扱い、ならびに使用による場合。
(2)故障の原因が納入品以外の事由による場合。
(3)納入者以外の改造、または修理による場合。
(4)その他、天災、災害などで、納入者側の責にあらざる場合。
ここでいう保証は納入品単体の保証を意味するもので、納入品の故障により誘発される損害はご容赦いただきます。

◇有償修理　保証期間後の調査、修理はすべて有償となります。また保証期間中においても、上記保証範囲外の理由による故障修理、故障原因調査は有償にてお受けいたします。

<安全上のご注意>

●：警告　○：注意

●システム安全性の考慮
・本システムは、一般産業用であり安全確保を目的とする機器や事故防止システムなど、より高い安全性が要求される用途に対して適切な機能を持つものではありません。
・設置や交換作業の前には必ずシステムの電源を切ってください。

○システム電源　DC24V安定化電源を使ってください。安定電源でない電源の使用はシステムの誤作動の原因となります。

○高圧線、動力線との分離　本システムは高いノイズマージンを有していますが、伝送ラインや入出力ケーブルと高圧線や動力線とは離してください。

○コネクタ接続、端子接続
・コネクタ、接続ケーブルに負荷が掛かったり外れたりしないよう、ケーブル長さ、ケーブル固定方法などに配慮してください。
・コネクタ内部、また端子台には金属くずなどが混入しないよう注意してください。
・金属くずによる短絡、誤配線は機器に損傷を与えます。

○機器に外部からのストレスが加わる様な設置は避けてください。故障の原因となります。

○伝送ラインが動作している時に、伝送ラインとスレーブユニットの接続を切断したり再接続したりしないでください。誤作動の原因となります。

○ポカよけターミナルシリーズ、DB A20シリーズ、Bittyシリーズは各マニュアルに定められた仕様や条件の範囲内で使用してください。

Anywire

ISO 9001
ISO 14001
BUREAU VERITAS
Certification

ISO9001/14001
認　証　取　得

株式会社 エニイワイヤ

□ 本　　社　〒617-8550　京都府長岡京市馬場図所1
tel 075-956-1611　fax 075-956-1613

□ 西日本営業所　〒617-8550　京都府長岡京市馬場図所1
tel 075-956-4911　fax 075-956-1613

□ 東日本営業所　〒101-0035　東京都千代田区神田紺屋町47新広栄ビル6F
tel 03-5209-5711　fax 03-5209-5713

□ 中部営業所　〒461-0048　愛知県名古屋市東区矢田南5-1-14
tel 052-723-4611　fax 052-723-4683

□ 九州営業所　〒810-0001　福岡県福岡市中央区天神1-15-2第6明星ビル7F
tel 092-724-3711　fax 092-724-3713

http://www.anywire.jp

ISO9001適用範囲：本社･東日本営業所･京都工場　ISO14001適用範囲：本社･京都工場

AnyWire製品のご用命は…

2016 copyright Anywire corporation in Japan. 2016年3月 picpcj