Anywire AnyWire System Product Guide (제품 설명서)

AnyWire Address Writer

ARW-04

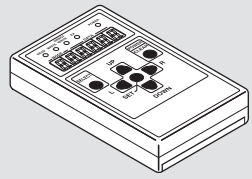

적외선 비접촉형 | 리모트 헤드 장착 대응

■처음 사용하시는 경우
【내부 설정】의 내용(P6~8)을 확인해 주십시오.

【안전상의 주의】

안전하게 사용하기 위해 다음과 같은 기호와 표시로 주의 사항을 나타내고 있으므로 반드시 지켜 주십시오.

⚠경고 이 표시는 잘못 취급하면 사망 또는 중상을 입을 우려가 있는 내용입니다.

⚠주의 이 표시는 잘못 취급하면 상해를 입을 가능성 및 물적 손해만의 발생이 예상되는 내용입니다.

⚠경고

○시스템 안전성의 고려
이 시스템은 일반 산업용입니다. 따라서 안전 확보를 목적으로 하는 기기나 사고 방지 시스템 등 보다 높은 안전성이 요구되는 용도에 적절한 기능을 갖고 있지 않습니다.
○설치나 교환 작업 시에는 반드시 시스템 전원을 꺼 주십시오.
○다이렉트 모드에서의 설정 변경은 저장한 시점에서 변경값으로 갱신됩니다. 어드레스 변경 등으로는 예상치 못한 작동으로 이어질 수 있으니 충분히 안전에 유의하여 사용해 주십시오.

⚠주의

○시스템 전원
DC24V 안정화 전원을 사용해 주십시오. 안정화 전원이 아닌 전원을 사용하면 시스템 오작동의 원인이 됩니다.
○고압선, 동력선과의 분리
AnyWire 시스템은 잡음 여유를 갖고 있지만 전송 라인이나 입출력 케이블은 고압선이나 동력선과 거리를 두고 부설해 주십시오.
○커넥터 연결, 단자 연결
・커넥터, 연결 케이블에 부하가 걸리거나 빠지지 않도록 케이블 길이, 케이블 고정 방법 등에 주의해 주십시오.
・커넥터 내부와 단자대에는 금속 조각 등이 혼입되지 않도록 주의해 주십시오.
・금속 조각으로 인한 단락, 오배선은 기기를 손상시킵니다.
○외부로부터 기기에 충격이 가해질 우려가 있는 설치는 삼가십시오. 고장의 원인이 됩니다.
○전송 라인이 작동하고 있을 때에는 전송 라인과 슬레이브 유닛의 연결을 차단하거나 재연결하지 마십시오. 오작동의 원인이 됩니다.
○AnyWire 시스템은 아래 사항에 지정된 사양 및 조건의 범위 내에서 사용해 주십시오.

【특징】

- AnyWire 시스템 유닛으로, 설정 포트를 보유하는 유닛의 어드레스 번호나 작동 사양 설정에 사용합니다.
  이 라이터를 통해 비접촉으로 어드레스 번호, 파라미터를 설정할 수 있습니다.
- 호출, 저장을 할 수 있습니다.
- 본체는 소형이고 건전지 구동식이므로 전원 코드가 없어서 어디든 휴대가 가능합니다.
- 어드레스 번호는 7세그 표시기에 표시되며, 직접 10진수로 다룰 수 있어서 어두운 곳에서 스위치가 잘 안 보이거나 설정값을 계산해야 하는 등의 불편함이 없어집니다.
- 별매로 협소한 부분이나 소형 유닛에 대한 저장이 간단해지는 리모트 헤드(ARW-RH)가 준비되어 있습니다.
- 전원을 끄는 것을 잊어도 건전지를 보호하는 자동 종료 기능이 있습니다.
  (설정 도중 상태는 설정 전 내용으로 돌아갑니다)

【포장품에 대해】

ARW-04 ・・・ 1	
AAA 알칼리 건전지 ・・・ 2	

【보증에 대해】

■보증 기간
납입품의 보증 기간은 주문주가 지정한 장소에 납입한 후 1년간입니다.

■보증 범위
위 보증 기간 내에 이 취급 설명서에 따라 제품 사양 범위 내에서 정상적으로 사용했음에도 불구하고 고장이 났을 경우에는 해당 기기의 고장 부분을 무상으로 교환 또는 수리합니다.
단, 다음에 해당하는 경우에는 보증 범위에서 제외합니다.
(1) 수요자측의 부적절한 취급이나 사용으로 인한 경우.
(2) 고장 원인이 납입품 이외의 사유로 인한 경우.
(3) 납입자 이외의 개조 또는 수리로 인한 경우.
(4) 기타 천재지변, 재해 등으로 납입자측의 책임이 아닌 경우.
여기에서 말하는 보증은 납입품만의 보증을 의미하는 것으로, 납입품의 고장으로 인해 유발되는 손해에 대해서는 책임을 지지 않습니다.

■유상 수리
보증 기간 후의 조사, 수리는 모두 유상입니다.
또한 보증 기간 중이라도 위 보증 범위 외의 이유로 인한 고장 수리, 고장 원인 조사는 유상입니다.

■제품 사양 및 매뉴얼 기재 사항의 변경
본서에 기재된 내용은 예고 없이 변경될 수 있습니다.

【개요】

ARW-04는 적외선을 사용해서 터미널에 저장된 어드레스 번호를 호출하거나 터미널에 어드레스 번호를 저장할 수 있습니다.
적외선 투수광부는 외란광의 영향을 받기 어렵게 하여 실내 대부분의 장소에서 사용할 수 있습니다.
또한 확산형 투수광 방식에 의해 투수광부를 유닛 설정 포트를 향하게 하고 조작해서 송수신을 할 수 있습니다.

■어드레스 번호 호출 이미지

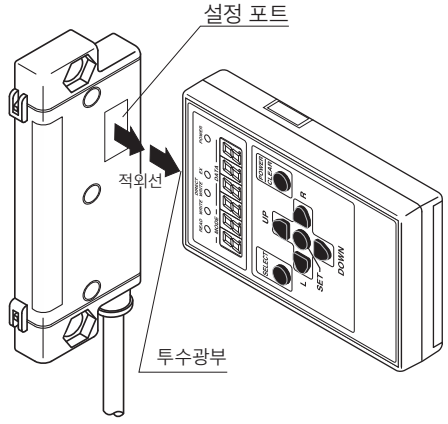

■조작 이미지

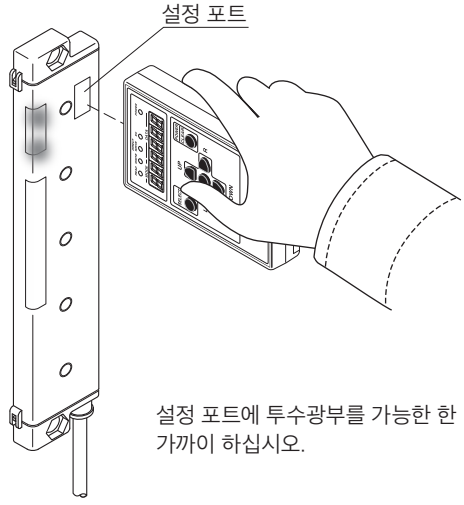

설정 포트에 투수광부를 가능한 한 가까이 하십시오.

■어드레스 번호 저장 이미지

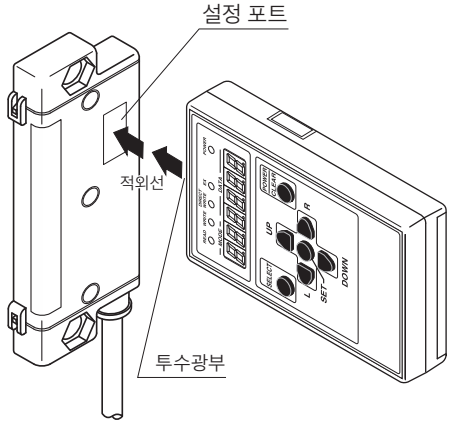

⚠ 주의 ARW-04의 투수광부 및 설정할 유닛의 설정 포트에 직사광선 등 강한 외란광이 닿아 있으면 저장 및 호출을 할 수 없는 경우가 있습니다.
그런 경우에는 손 등으로 가려주시기 바랍니다.

■리모트 헤드를 연결한 상태 이미지

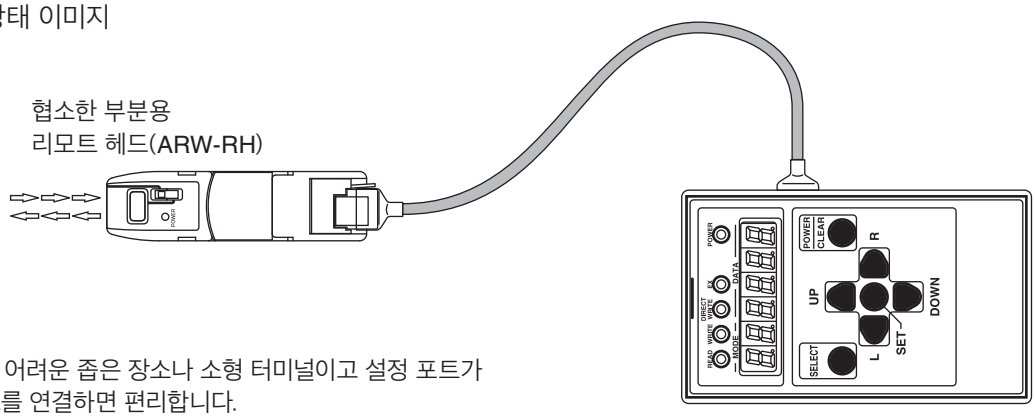

ARW-04 본체를 가까이 두기 어려운 좁은 장소나 소형 터미널이고 설정 포트가 작은 경우 등에는 리모트 헤드를 연결하면 편리합니다.

ARW-RH에 대한 내용은 ARW-RH 사용 매뉴얼을 참조해 주십시오.

【조작 범위】

대상 유닛의 설정 포트에 투수광부를 가능한 가까이 두고 조작합니다.
또한, 투수광 가능 범위에 대한 기준은 아래와 같습니다.

■어드레스 번호 호출, 저장 시의 자세 기준

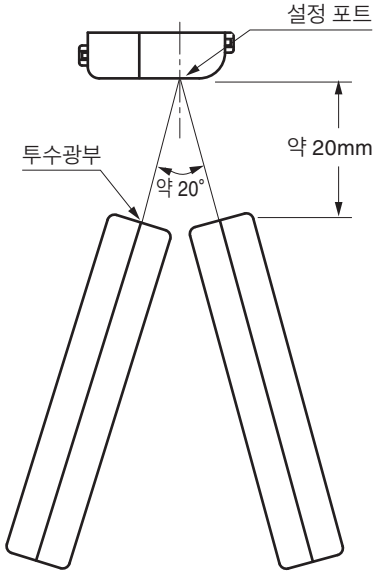

[윗면에서 본다]

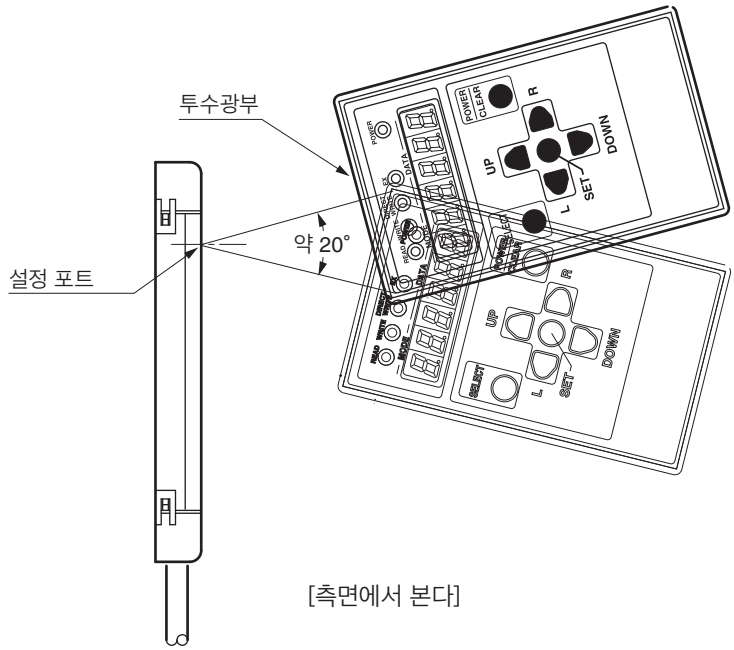

[측면에서 본다]

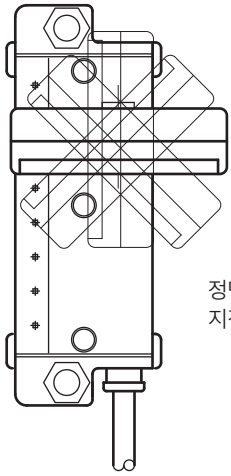

정면에 대한 ARW-04의 상하 방향
지정은 없습니다

[정면]

【각부의 명칭】

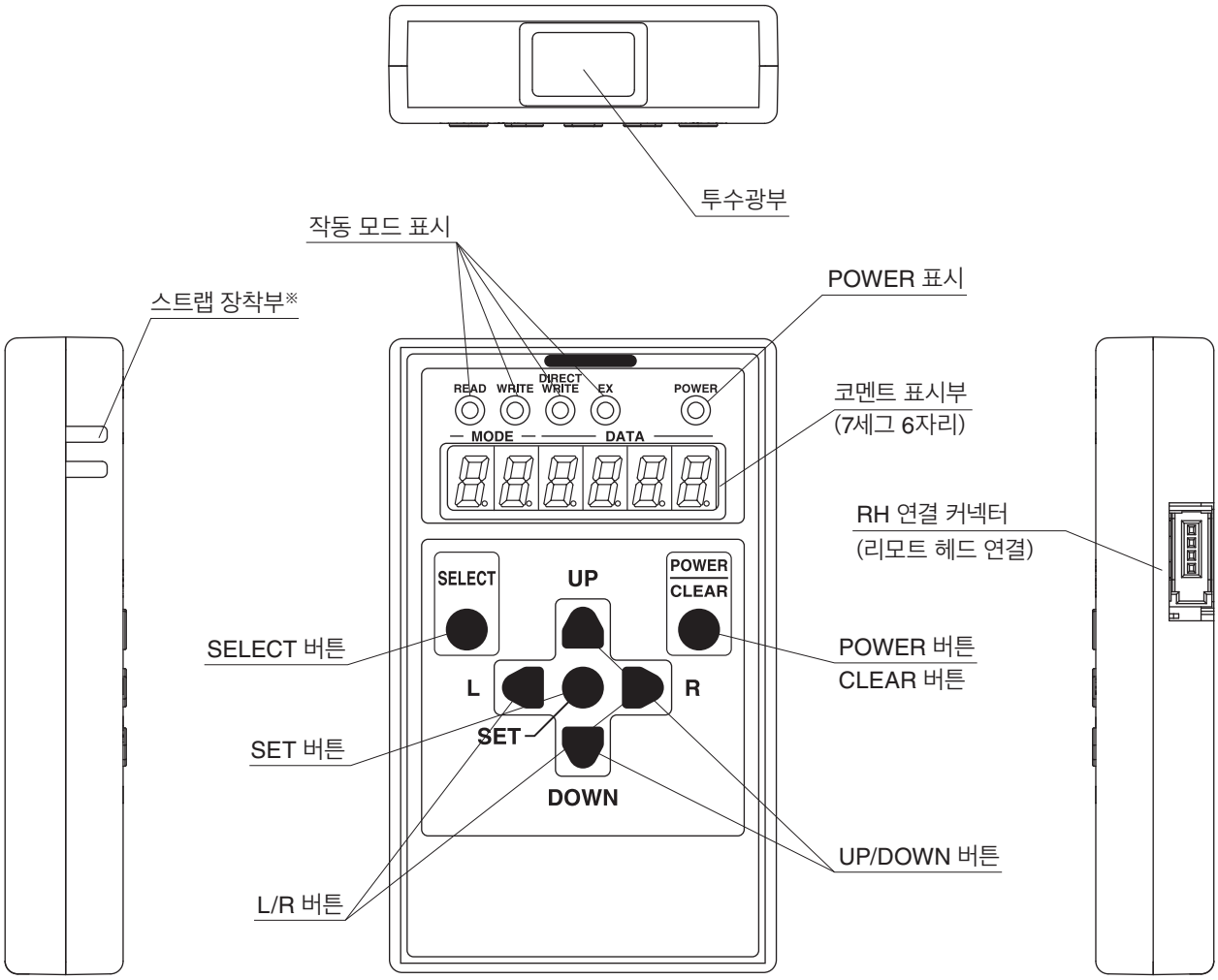

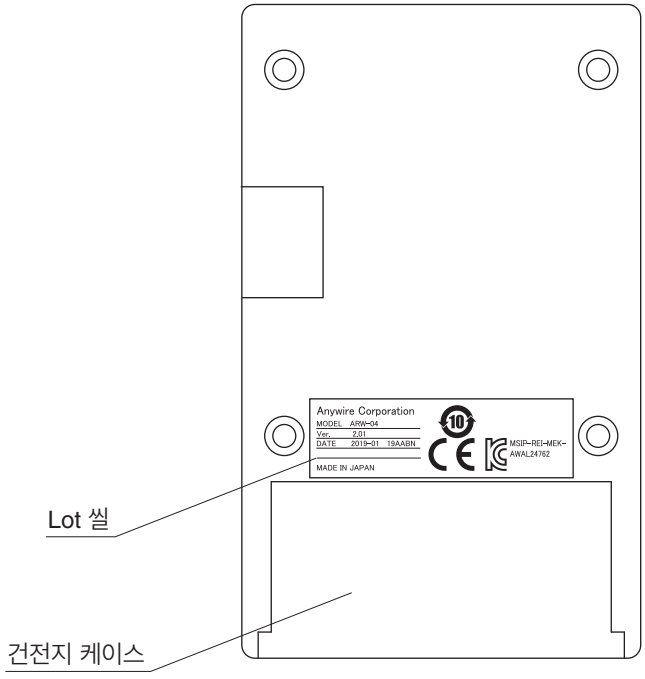

※ DATE 2020-09-20IBBNA 이전 모델에는
스트랩 장착부가 없습니다.
스트랩용 링이 달려있습니다.

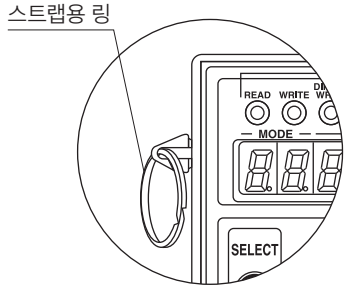

【조작 모드】

ARW-04 조작에는 아래 항목이 있습니다.

항목	기능 설명	설정값 갱신 타이밍	선택할 모드	설명 페이지
내부 설정	어드레스 라이터의 내부 설정을 실시합니다	전원 리셋 시	최대 점수 설정 모드 (출하 시 : 512)	6, 7, 8
			최대 파라미터 수 설정 모드 (출하 시 : 18※)	
			10진수 혹은 16진수 표시 설정 모드 (출하 시 : 10진수)	
			파라미터 설정값의 자동 단위 올림 유무 설정 모드 (출하 시 : 단위 올림 없음)	
			어드레스 라이터 모드 (출하 시 : ARW-04)	
티칭	ASLINKSENSOR나 ASLINKAMP의 조정을 실시합니다	조작 직후	EX 모드	9
호출	어드레스 번호나 파라미터 호출을 실시합니다	ー	READ 모드	10, 11
저장	어드레스 번호나 파라미터 저장을 실시합니다	전원 리셋 시	WRITE 모드	13, 15
직접 저장	어드레스 번호나 파라미터 저장을 실시합니다	조작 직후	DIRECT WRITE 모드	14

※Lot 씰의 DATE가 2017-4 17D 이전의 출하 시 설정은 0

어드레스 라이터를 처음 사용하실 때는 우선 다음 항 '내부 설정'을 확인하시고
내부 설정을 마친 후에 각종 설정 작업을 실시해 주십시오.

⚠ 주의

DATE2017-5 17E 이후의 출하 시 최대 파라미터 수는 '18'이므로 출하 시 상태로 바로 파라미터의 저장 및 호출이 가능하지만 불필요한 파라미터 저장 방지를 위해 각 제품의 취급 설명서를 확인하시고 최대 파라미터 수의 설정을 실시해 주십시오.

DATE2017-4 17D 이전의 출하 시 최대 파라미터 수는 '0'이므로 파라미터의 저장 및 호출에는 설정이 필요합니다.

최대 점수 설정에 대해서도 출하 시 상태(512점) 그대로 사용 가능하지만 잘못된 어드레스 번호의 저장을 방지하기 위해 어드레스 라이터의 내부 설정을 저장 대상 기기에 맞춰 주십시오.
(예 : AnyWireASLINK 시스템인 경우 최대 점수 설정은 256점)

【내부 설정】

어드레스 라이터를 사용하시기 전에 설정하는 대상 제품의 시리즈나 파라미터 수 등을 확인하고 어드레스 라이터 내부 설정을 맞춰 주십시오.

■확인할 내용

확인할 내용은 '최대 점수 설정 모드' '최대 파라미터 수 설정 모드' '10진수 혹은 16진수 표시 설정 모드' '파라미터 설정값의 자동 단위 올림 유무 설정 모드' '어드레스 라이터 모드'입니다.

출하 시	설정 항목	설정값	내용
Ad 512	최대 점수 설정 모드 (출하 시 : 512)	Ad 256	어드레스 번호 상한 255
		Ad 512	어드레스 번호 상한 511
Pn 18	최대 파라미터 수 설정 모드 (출하 시 : 18※)	Pn 00 ~ Pn 19	파라미터 모드 시에 취급하는 파라미터 수 (예) Pn 04 파라미터 04에 설정한 경우 파라미터 모드 시 01~04 4종류를 선택 가능
dh dEC	10진수 혹은 16진수 표시 설정 모드 (출하 시 : 10진수)	dh dEC	10진수 표기
		dh hEH	16진수 표기
PA no	파라미터 설정값의 자동 단위 올림 유무 설정 모드 (출하 시 : 단위 올림 없음)	PA yES	파라미터 설정값 변경 시에 자동 단위 올림을 한다
		PA no	파라미터 설정값 변경 시에 자동 단위 올림을 하지 않는다
Nd d04	어드레스 라이터 모드 (출하 시 : ARW-04)	Nd d04	ARW-04
		Nd d03	ARW-03 (구 어드레스 라이터 모드입니다. 4자리 수치는 취급할 수 없습니다. 10진수, 자동 단위 올림 있음, 으로 작동합니다.)

※Lot 씰의 DATE가 2017-4 17D 이전의 출하 시 설정은 0

●최대 점수 설정 모드

잘못된 어드레스 번호 저장 방지를 위해 사용하시는 AnyWire 시리즈에 맞춰서 설정해 주십시오.

	최대 점수 설정	
	256점	512점
설정할 수 있는 어드레스 번호	0~255	0~511

⚠주의 출하 시 설정(512점)으로 어느 시리즈의 어드레스 설정이든 가능하지만 AnyWireASLINK, Bitty 시리즈의 경우 256 이상의 어드레스 번호 저장으로 인해 예기치 못한 작동으로 이어질 수 있습니다. 잘못된 어드레스 번호의 저장을 방지하기 위해 저장 대상 시스템과 내부 설정을 맞춰서 사용해 주십시오.
AnyWireASLINK, Bitty 시리즈의 최대 제어 점수 : 입력 256점/출력 256점(AnyWire DB A20 시리즈는 입력 512점/출력 512점)

●최대 파라미터 수 설정 모드

설정할 수 있는 파라미터 수는 제품에 따라 다릅니다.
불필요한 파라미터 저장으로 인한 오작동을 방지하기 위해 제품에 따라서 설정해 주십시오.

⚠주의 DATE2017-5 17E 이후의 출하 시 최대 파라미터 수는 '18'이므로 출하 시 상태로 바로 파라미터의 저장 및 호출이 가능하지만 불필요한 파라미터 저장 방지를 위해 각 제품에 맞는 최대 파라미터 수의 설정을 실시해 주십시오.
DATE2017-4 17D 이전의 출하 시 최대 파라미터 수는 '0'이므로 내부 설정을 실시할 때까지 파라미터의 저장 및 호출은 할 수 없습니다.

■설정 조작

		조작 방법	표시	내용	설정음
최대 점수 설정 모드	1	SELECT 버튼을 누르면서 POWER 버튼을 ON 한다	Ad 256 혹은 Ad 512	현재의 최대 점수 설정 모드	삐삐삐
	2	SET 버튼을 누른다	Ad 256 혹은 Ad 512	도트 점멸 오른쪽으로 이동	삐
	3	UP/DOWN 버튼으로 설정하고 싶은 수를 표시 후 SET을 누른다 (R 버튼으로 Ad 256 가 된다)	SEt Ad 256 예)	SEt 표시 후 설정값으로 바뀐다 최대 점수를 256점으로 설정한 경우	삐삐-
	4	L 버튼 혹은 CLEAR 버튼을 누른다	Ad 256 혹은 Ad 512	도트 점멸 왼쪽으로 이동	삐
최대 파라미터 수 설정 모드	5	UP 버튼을 1회 눌러서 설정할 파라미터 수를 설정한다	Pn 00 ~ Pn 19	현재의 최대 파라미터 선택 수	
	6	SET 버튼을 누른다	Pn 00 ~ Pn 19	도트 점멸 오른쪽으로 이동	삐
	7	UP/DOWN 버튼으로 설정하고 싶은 수를 표시 후 SET을 누른다 (R 버튼으로 Pn 00 가 된다)	SEt Pn 10 예)	SEt 표시 후 설정값으로 바뀐다 파라미터 수를 10으로 설정한 경우	삐삐-
	8	L 버튼 혹은 CLEAR 버튼을 누른다	Pn 00 ~ Pn 19	도트 점멸 왼쪽으로 이동	삐
표시 설정 모드	9	UP 버튼을 1회 눌러서 7세그먼트 표시 방법을 설정한다	dh dEC 혹은 dh hEH	현재의 7세그먼트 표시 방법	
	10	SET 버튼을 누른다	dh dEC 혹은 dh hEH	도트 점멸 오른쪽으로 이동	삐
	11	UP/DOWN 버튼으로 설정하고 싶은 수를 표시 후 SET을 누른다 (R 버튼으로 dh dEC 가 된다)	SEt dh hEH 예)	SEt 표시 후 설정값으로 바뀐다 16진수 표시로 설정한 경우	삐삐-
	12	L 버튼 혹은 CLEAR 버튼을 누른다	dh dEC 혹은 dh hEH	도트 점멸 왼쪽으로 이동	삐
파라미터의 자동 단위 올림 유무 설정 모드	13	UP 버튼을 1회 눌러서 파라미터의 자동 단위 올림 모드 유무를 설정한다	PA YES 혹은 PA no	현재의 파라미터의 자동 단위 올림 유무	
	14	SET 버튼을 누른다	PA YES 혹은 PA no	도트 점멸 오른쪽으로 이동	삐
	15	UP/DOWN 버튼으로 설정하고 싶은 수를 표시 후 SET을 누른다 (R 버튼으로 PA no 가 된다)	SEt PA no 예)	SEt 표시 후 설정값으로 바뀐다 자동 단위 올림 없음으로 설정한 경우	삐삐-
	16	L 버튼 혹은 CLEAR 버튼을 누른다	PA YES 혹은 PA no	도트 점멸 왼쪽으로 이동	삐

		조작 방법	표시	내용	설정음
어드레스 라이터 모드	17	UP 버튼을 1회 눌러서 어드레스 라이터 모드를 설정한다	Nd.004 혹은 Nd.003	현재의 어드레스 라이터 모드	
	18	SET 버튼을 누른다	Nd004. 혹은 Nd003.	도트 점멸 오른쪽으로 이동	삐
	19	UP/DOWN 버튼으로 설정하고 싶은 수를 표시 후 SET을 누른다 (R 버튼으로 Nd004. 가 된다)	SEt ab04. 예)	SEt 표시 후 설정값으로 바뀐다 ARW-04 모드로 설정한 경우	삐삐-
	20	POWER 버튼을 길게 눌러서 OFF한다			

【티칭･･･EX 모드】

ASLINKAMP, ASLINKSENSOR를 사용할 때 필요한 ‘티칭(사용 전에 워크(작업 대상 부품)의 유무 상태를 기억시킴)’ 조작을 실시하는 모드입니다.

> ⚠ 주의 티칭 설정의 필요 유무는 제품에 따라 다릅니다.
> 자세한 사항은 각종 제품 설명서를 확인해 주십시오.

■설정 조작

	조작 방법	표시	내용	설정음
1	POWER 버튼을 길게 누른다	04-10.1	버전 표시 후	삐삐
		SELECt	SELECt 점멸 표시	
2	SELECT 버튼을 누른다	------	- - - - - - 점멸 표시	삐
3	SELECT 버튼을 눌러서 Ex(적색) 표시에 맞춘다	EX(적색)	SEt on 모드 선택	삐
4	SET 버튼을 누른다	SEton	SEt on 모드 확정	삐
5	해당 유닛이 워크를 검출하는 상태로 만든 후 투수광부와 설정 포트를 맞춰서 SET 버튼을 누른다	SEoo	설정 중	삐
6	SEton 설정이 올바르게 실시되면 Good이라는 표시가 나온 후 SEton 표시로 돌아간다	Good	정상적으로 완료	삐-
		SEton	설정 완료	
7	설정에 실패한 경우에는 SE Err가 표시되므로 투수광부를 다시 맞추고 6항의 상태가 될 때까지 다시 SET 버튼을 누른다	SE.Err	Err 표시	삐삐삐 삐삐
8	SEton이 완료된 후 UP 또는 DOWN 버튼을 1회 누른다	SEtoFF	SEt oFF 모드	
9	해당 유닛에 워크가 없는 상태로 투수광부와 설정 포트를 맞춰서 SET 버튼을 누른다	SEoo	설정 중	삐
10	SEtoFF 설정이 올바르게 실시되면 Good이라는 표시가 나온 후 SEtoFF 표시로 돌아간다	Good	정상적으로 완료	삐-
		SEtoFF	설정 완료	
11	설정에 실패한 경우에는 SE Err가 표시되므로 투수광부를 다시 맞추고 10항의 상태가 될 때까지 다시 SET 버튼을 누른다	SE.Err	Err 표시	
12	･Err 표시를 없앤다 ･다른 모드로 전환한다 CLEAR 버튼을 누른다			
13	다음 설정으로 넘어갈 때는 SELECT 버튼을 누른다	READ(녹색) WRITE(노란색) DIRECT WRITE(오렌지색) EX(적색)		

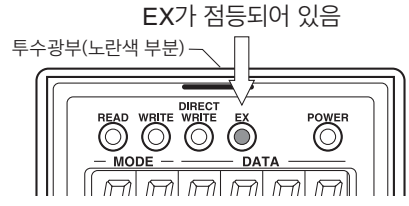

【호출･･･READ 모드】

슬레이브 유닛에 설정된 어드레스나 파라미터를 호출하는 모드입니다.
대상 슬레이브 유닛에 전송 신호나 전원이 올바르게 공급되고 있음을 확인해 주십시오.

■어드레스 호출 조작

	조작 방법	표시	내용	설정음
1	POWER 버튼을 길게 누른다	04-101	버전 표시 후	삐삐
		SELECt	SELECt 점멸 표시	
2	SELECT 버튼을 누른다	------	- - - - - - 점멸 표시	삐
3	SELECT 버튼을 눌러서 READ(녹색) 표시에 맞춘다	READ(녹색)	READ 모드 선택	삐
4	SET 버튼을 누른다	Ad.----	READ 모드 확정	삐
5	대상 유닛의 설정 포트에 투수광부를 맞춰서 SET 버튼을 누른다	Ad.oo	호출 중	삐
6	호출에 성공한 경우 B는 워드를 나타냅니다	Ad.-16 예)	어드레스 번호를 표시 호출한 어드레스 번호가 비트 어드레스 16인 경우	삐-
		AdB-7 예)	어드레스 번호를 표시 호출한 어드레스 번호가 워드 어드레스 7인 경우	
7	계속해서 다른 유닛의 어드레스 호출 조작(5항)을 실시할 수 있습니다			
8	호출에 실패한 경우	Ad.Err	Err 표시	삐삐삐 삐삐
9	투수광부를 다시 맞추고 다시 SET 버튼에 의한 호출 조작(5항)을 반복한다			
10	･Err 표시를 없앤다 ･다른 모드로 전환한다 CLEAR 버튼을 누른다	Ad.----	READ 모드 표시로 돌아간다	
11	다음 설정으로 이행하는 경우 SELECT 버튼을 눌러서 희망 모드 표시를 점등	READ(녹색) WRITE(노란색) DIRECT WRITE(오렌지색) EX(적색)		삐

⚠ 주의

워드 대응 슬레이브 유닛의 워드 어드레스를 호출하려면 Ver.2.01 이후의 어드레스 라이터가 필요합니다.
Ver.1.02 이전의 어드레스 라이터를 사용해서 워드 대응 슬레이브 유닛의 워드 어드레스 호출을 하면 'Ad. 999'라고 표시됩니다.

READ가 점등되어 있음

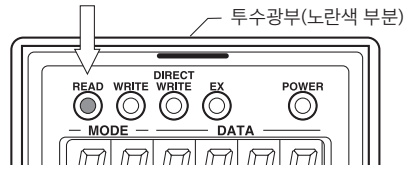

■파라미터 호출 조작

	조작 방법	표시	내용	설정음
1	POWER 버튼을 길게 누른다	04-1.01	버전 표시 후	삐삐
		SELECt	SELECt 점멸 표시	
2	SELECT 버튼을 누른다	------	점멸 표시	삐
3	SELECT 버튼을 눌러서 READ(녹색) 표시에 맞춘다	READ(녹색)	READ 모드 선택	삐
4	SET 버튼을 누른다	Ad.----	READ 모드 확정	삐
5	UP/DOWN 버튼으로 호출하고 싶은 파라미터 번호를 선택	01.---- 예)	파라미터 1을 선택한 경우	
6	투수광부를 유닛을 맞추고 SET 버튼을 누른다	01.oooo	불러오는 중	삐
7	호출에 성공한 경우	01.--50 예)	불러온 파라미터값의 예	삐-
8	계속해서 다른 유닛의 파라미터 호출 조작(5, 6항)을 실시할 수 있습니다			
9	호출에 실패한 경우	01.Err	Err 표시	삐삐삐 삐삐
10	투수광부를 다시 맞추고 다시 SET 버튼에 의한 호출 조작(6항)을 반복한다			
11	·Err 표시를 없앤다 ·다른 모드로 전환한다 CLEAR 버튼을 누른다	01.---- 예)	READ 모드 표시로 돌아간다	
12	다음 설정으로 이행하는 경우 SELECT 버튼을 눌러서 희망 모드 표시를 점등	READ(녹색) WRITE(노란색) DIRECT WRITE(오렌지색) EX(적색)		삐

READ가 점등되어 있음

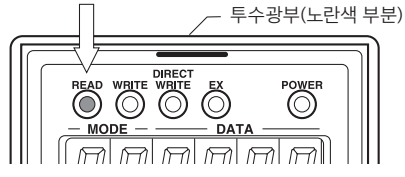

【저장･･･WRITE/DIRECT WRITE 모드】

슬레이브 유닛에 설정된 어드레스나 파라미터를 저장하는 모드입니다.
대상 슬레이브 유닛에 전송 신호나 전원이 올바르게 공급되고 있음을 확인해 주십시오.

모드	내용
WRITE	저장한 후 터미널의 전원, 전송 신호를 일단 끄고 재연결하면 저장값이 유효해집니다.
DIRECT WRITE	저장과 동시에 저장값이 유효해집니다. * 전원을 안 끄고 변경이 가능해서 편리한 방법이지만 예상치 못한 터미널 작동으로 인해 사고가 일어나지 않도록 조작할 때 주의가 필요합니다.

■어드레스 번호 저장 조작 WRITE 모드로《비트 어드레스》를 저장하는 예

	조작 방법	표시	내용	설정음
1	POWER 버튼을 길게 누른다	04-1.01	버전 표시 후	삐삐
		SELECt	SELECt 점멸 표시	
2	SELECT 버튼을 누른다	------	점멸 표시	삐
3	SELECT 버튼을 눌러서 WRITE(노란색) 표시에 맞춘다	WRITE(노란색)	WRITE 모드 선택	삐
4	SET 버튼을 누른다	Ad.---0	WRITE 모드 확정	삐
5	SET 버튼을 누른다	Ad.---0.	도트 점멸이 오른쪽으로 이동	삐
6	UP/DOWN 버튼으로 저장하고 싶은 어드레스 번호를 표시 설정값이 0인 경우 R 버튼을 조작하면 +50씩 가산되며, 초기 설정에 따라 255 또는 511을 초과해서 가산되면 0으로 돌아간다 설정값이 0 이외인 경우 R 버튼을 누르면 0이 된다	Ad.---4. 예)	비트 어드레스 4로 설정하는 경우	
7	대상 유닛의 설정 포트에 투수광부를 맞춰서 SET 버튼을 누른다	Ad.oooo	저장 중	삐
8	저장에 성공한 경우	Good	Good 점멸 후	삐-
		Ad.---4. 예)	저장한 값을 표시	
9	계속해서 다른 유닛의 어드레스 저장 조작(6, 7항)을 실시할 수 있습니다			
10	저장에 실패한 경우	Ad.Err	Err 표시	삐삐삐 삐삐
11	투수광부를 다시 맞추고 다시 SET 버튼에 의한 저장 조작(7항)을 반복한다			
12	･Err 표시를 없앤다 ･다른 모드로 전환한다 CLEAR 버튼을 누른다	Ad.---4. 예)	WRITE 모드 표시로 돌아간다	삐
13	CLEAR 버튼을 누른다	Ad.---0. 예)	도트 점멸이 왼쪽으로 이동	삐
14	다음 설정으로 이행하는 경우 SELECT 버튼을 눌러서 희망 모드 표시를 점등	READ(녹색) WRITE(노란색) DIRECT WRITE(오렌지색) EX(적색)		삐

WRITE가 점등되어 있음

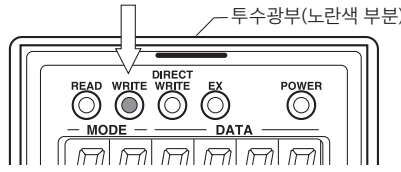

■어드레스 번호 저장 조작 DIRECT WRITE 모드로《워드 어드레스》를 저장하는 예

	조작 방법	표시	내용	설정음
1	POWER 버튼을 길게 누른다	04-2.01	버전 표시 후	삐삐
		SELECt	SELECt 점멸 표시	
2	SELECT 버튼을 누른다	------	점멸 표시	삐
3	SELECT 버튼을 2번 눌러서 DIRECT WRITE(오렌지색) 표시에 맞춘다	DIRECT WRITE (오렌지색)	DIRECT WRITE 모드 선택	삐
4	SET 버튼을 누른다	Ad.---0	DIRECT WRITE 모드 확정	삐
5	SET 버튼을 누른다	Ad.--0.	도트 점멸이 오른쪽으로 이동	삐
6	L 버튼을 3번 누른다	Ad.---0	도트 점멸이 왼쪽으로 이동	
7	UP/DOWN 버튼을 눌러서 b를 표시한다	Ad.b--0	b는 워드를 나타냅니다	삐
8	R 버튼을 3번 누른다	Ad.b--0.	도트 점멸이 오른쪽으로 이동	
9	UP/DOWN 버튼으로 저장하고 싶은 어드레스 번호를 표시 DATA가 0인 경우 R 버튼을 조작하면 +50씩 가산됩니다 DATA가 0 이외인 경우 R 버튼을 누르면 0이 됩니다	Ad.b--4. 예)	워드 어드레스 4로 설정하는 경우	
10	대상 유닛의 설정 포트에 투수광부를 맞춰서 SET 버튼을 누른다	Ad°o°o	저장 중	삐
11	저장에 성공한 경우	Good	Good 점멸 후	삐-
		Ad.b--4. 예)	저장한 값을 표시	
12	계속해서 다른 유닛의 어드레스 저장 조작(6, 7항)을 실시할 수 있습니다			삐
13	저장에 실패한 경우	Ad.Err	Err 표시	삐삐삐 삐삐
14	투수광부를 다시 맞추고 다시 SET 버튼에 의한 저장 조작(7항)을 반복한다			
15	・Err 표시를 없앤다 ・다른 모드로 전환한다 CLEAR 버튼을 누른다	Ad.b--4. 예)	DIRECT WRITE 모드 표시로 돌아간다	삐
16	CLEAR 버튼을 누른다	Ad.b--0	도트 점멸이 왼쪽으로 이동	삐
17	다음 설정으로 이행하는 경우 SELECT 버튼을 눌러서 희망 모드 표시를 점등	READ(녹색) WRITE(노란색) DIRECT WRITE(오렌지색) EX(적색)		삐

⚠ 주의

워드 대응 슬레이브 유닛의 어드레스를 저장하려면 Ver.2.01 이후의 어드레스 라이터가 필요합니다. 워드 비대응 슬레이브 유닛에 워드 어드레스 저장을 실시하면 에러 'E-0306'가 표시됩니다.

DIRECT WRITE가 점등되어 있음

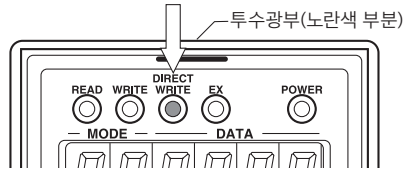

■파라미터 저장 조작 ※WRITE 모드로 저장의 예

	조작 방법	표시	내용	설정음
1	POWER 버튼을 길게 누른다	04-101	버전 표시 후	삐삐
		SELECE	SELECt 점멸 표시	
2	SELECT 버튼을 누른다	------	점멸 표시	삐
3	SELECT 버튼을 몇 번 눌러서 WRITE(노란색) 표시에 맞춘다※	WRITE(노란색)	WRITE 모드 선택	삐
4	SET 버튼을 누른다	Ad---0	WRITE 모드 확정	삐
5	UP/DOWN 버튼으로 저장하고 싶은 파라미터 번호를 선택한다	01---0 예)	파라미터 01을 선택한 경우	삐
6	SET 버튼을 누른다	01---0. 예)	도트 점멸이 오른쪽으로 이동	삐
7	UP/DOWN 버튼으로 저장하고 싶은 파라미터 변수를 선택한다	01----1. 예)	파라미터 01을 변수 “1”로 설정하는 경우	삐
8	대상 유닛의 설정 포트에 투수광부를 맞춰서 SET 버튼을 누른다	01°o°o	저장 중	
9	저장에 성공한 경우	Good	Good 점멸 후	삐-
		01----1. 예)	저장한 값을 표시	
10	계속해서 다른 유닛에 파라미터 저장 조작(7, 8항)을 실시할 수 있습니다 (CLEAR 버튼으로 돌아가면 파라미터 번호 변경 (5, 6항) 가능)			
11	저장에 실패한 경우	01.Err	Err 표시	삐삐삐 삐삐
12	투수광부를 다시 맞추고 다시 SET 버튼에 의한 저장 조작(8항)을 반복한다			
13	・Err 표시를 없앤다 ・다른 모드로 전환한다 CLEAR 버튼을 누른다	01----1. 예)	DIRECT WRITE 모드 표시로 돌아간다	삐
14	CLEAR 버튼을 누른다	01---0	도트 점멸이 왼쪽으로 이동	삐
15	다음 설정으로 이행하는 경우 SELECT 버튼을 눌러서 희망 모드 표시를 점등	READ(녹색) WRITE(노란색) DIRECT WRITE(오렌지색) EX(적색)		삐

⚠ 주의

슬레이브 유닛이 대응하지 않는 파라미터 번호나 설정 가능한 범위 외의 변수 저장을 하면 ‘E-0303’이 표시됩니다.

WRITE가 점등되어 있음

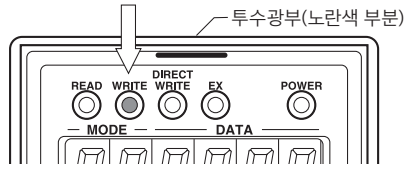

【건전지 교환】

POWER 표시등이 점멸하는 경우에는 건전지 수명이 다 된 것이니 교환해 주십시오.

■건전지 교환

	상태	표시	의미
1	POWER 버튼 ON	POWER 표시등 점멸 CHAnGE	건전지 수명
2	POWER 버튼 OFF		건전지 교환

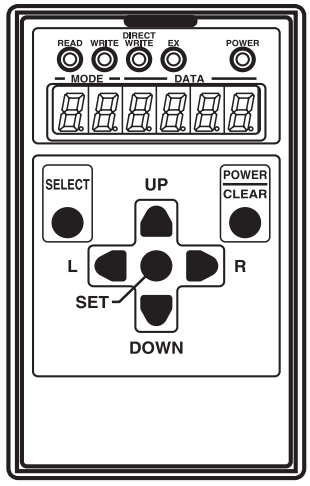

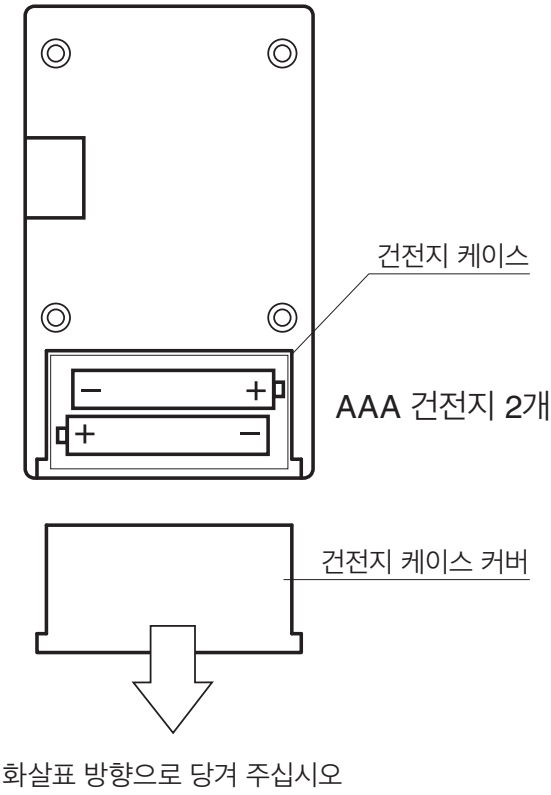

for battery
EU

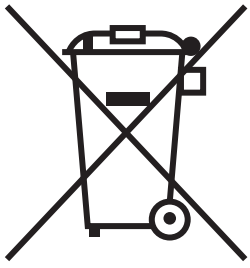

⚠주의

- 반드시 AAA 알칼리 건전지를 사용해 주십시오.
- 건전지는 +, − 방향을 맞춰서 넣어 주십시오. 고장이나 파열 등의 원인이 됩니다.
- 수명이 다 한 건전지는 각 자치체 등의 규정에 따라 적절하게 처리해 주십시오.

【사양】

■일반 사양

사용 전원	AAA 알칼리 건전지 2개
사용 주위 온도	0~+55℃
사용 주위 습도	10~90%RH 결로가 발생하지 않을 것
보존 온도	-25~+75℃
주위 환경	부식성 가스가 없을 것
사용 표고※1	0~2000m
오염도※2	2 이하

※1 표고 0m의 대기압 이상으로 가압된 환경에서 사용, 혹은 보존하지 마십시오.
오작동의 원인이 됩니다
※2 사용되는 환경에서의 전도성 물질 발생 정도를 나타내는 지표입니다.
오염도2는 비도전성 오염만 발생합니다.
단 우발적인 응결로 인해 일시적인 도전이 일어날 수 있는 환경입니다.

■개별 사양

질량	100g(건전지 포함)

■건전지 종별

건전지 종류	AAA 알칼리 건전지

for battery
EU

주 : 이 심볼 마크는 EU 내의 국가에서만 유효합니다.
이 심볼 마크는 EU 지령 2006/66/EC의 제 20조 '최종 사용자에 대한 정보' 및 부속서 Ⅱ에 지정되어 있습니다.
Anywire의 제품은 리사이클 및 재이용을 고려해서 고품질 재료 및 부품류를 사용해서 설계, 제조되었습니다.
상기 심볼은 건전지 및 축전지를 폐기할 때 일반 쓰레기와는 분별해서 처리할 필요가 있음을 의미합니다.
상기 심볼의 밑에 원소 기호가 표시되어 있을 경우 건전지 혹은 축전지에 기준 이상의 농도로 중금속이 함유되어 있음을 의미합니다.
농도 기준은 다음과 같습니다.
Hg : 수은(0.0005%), Cd : 카드뮴(0.002%), Pb : 납(0.004%)
EU에는 사용을 마친 건전지 및 축전지에 대한 분별 수거 시스템이 있으므로 각 지역의 수거/재활용 센터에서 건전지 및 축전지를 올바르게 처리할 수 있도록 협조 부탁드립니다.
우리의 지역 환경을 보호하기 위해 부디 협력 부탁드리겠습니다.

【외형 치수도】

단위 : mm

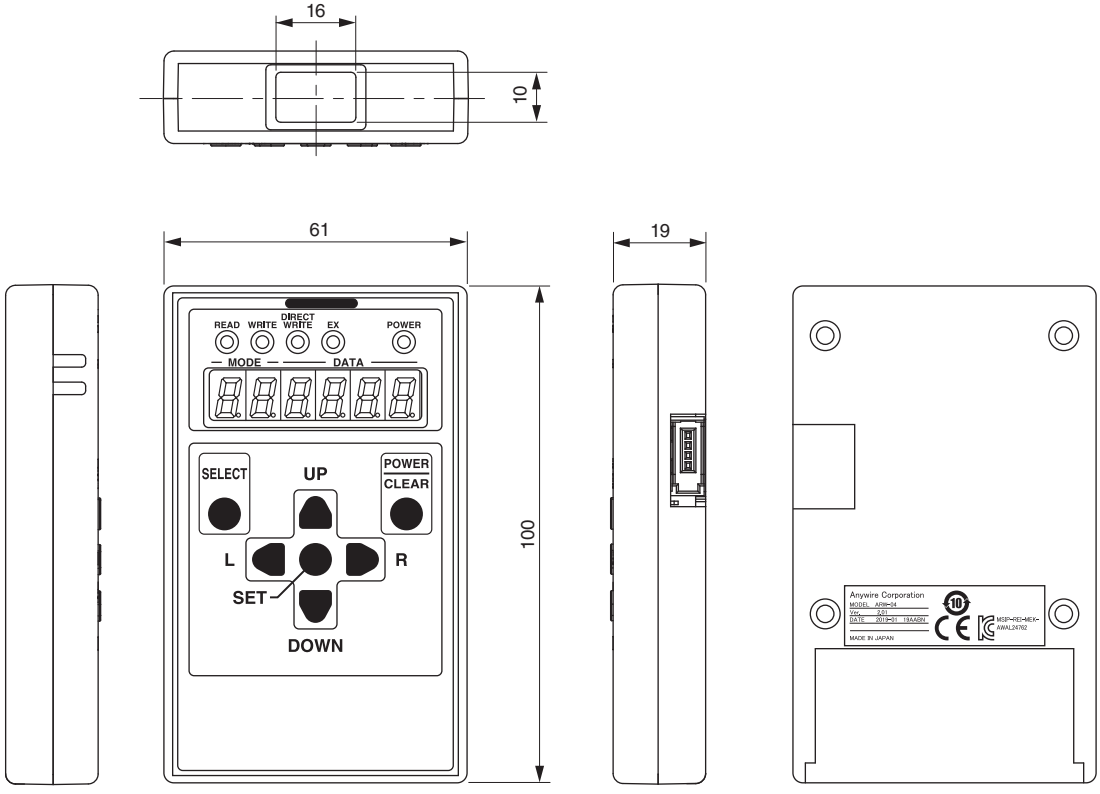

【신청, 제조, 기기명】

Applicant : **Mitsubishi Electric Automation Korea Co.,Ltd.**
Product Name : **AnyWire Address Writer**
Equipment Name : **AnyWire Address Writer**
Country of Origin : **JAPAN**
Date of Manufacture : **Otherwise Noted**
Manufacturer : **Anywire Corporation**

【기기 종류】

사용자 안내문	이 기기는 업무용 환경에서 사용할 목적으로 적합성평가를 받은 기기로서 가정용 환경에서 사용하는 경우 전파간섭의 우려가 있습니다.

【中国版RoHS指令】

电子信息产品上所示标记是依据SJ/T11364-2006规定,按照电子信息产品污染控制标识要求制定。
本产品的环保使用期限为10年。如果遵守产品说明书中的操作条件使用电子信息产品,不会发生因产品中的有害物质泄漏或突发异变而引发严重的环境污染,人身事故,或损坏财产等情况。

的产品中有害物质的名称及含量

部件名称	有害物质					
	铅 (Pb)	汞 (Hg)	镉 (Cd)	六价铬 [Cr (VI)]	多溴联苯 (PBB)	多溴二苯醚 (PBDE)
安装基板	×	○	○	○	○	○
框架	○	○	○	○	○	○

本表格依据SJ/T11364的规定编制。
○:表示该有害物质在该部件所有均质材料中的含量均在GB/T26572规定的限量要求以下。
×:表示该有害物质至少在该部件的某一均质材料中的含量超出GB/T26572规定的限量要求。

基于中国标准法的参考规格:GB/T15969.2

【연락처】

Anywire 주식회사 Anywire

본사 :우편번호 617-8550 교토부 나가오카쿄시 바바즈쇼1

문의 :메일로 문의 info_k@anywire.jp
:웹 사이트로 문의 http://www.anywire.jp

Printed in Japan 2015,2016,2017,2019,2020,2021 UMA-11308AN-KR